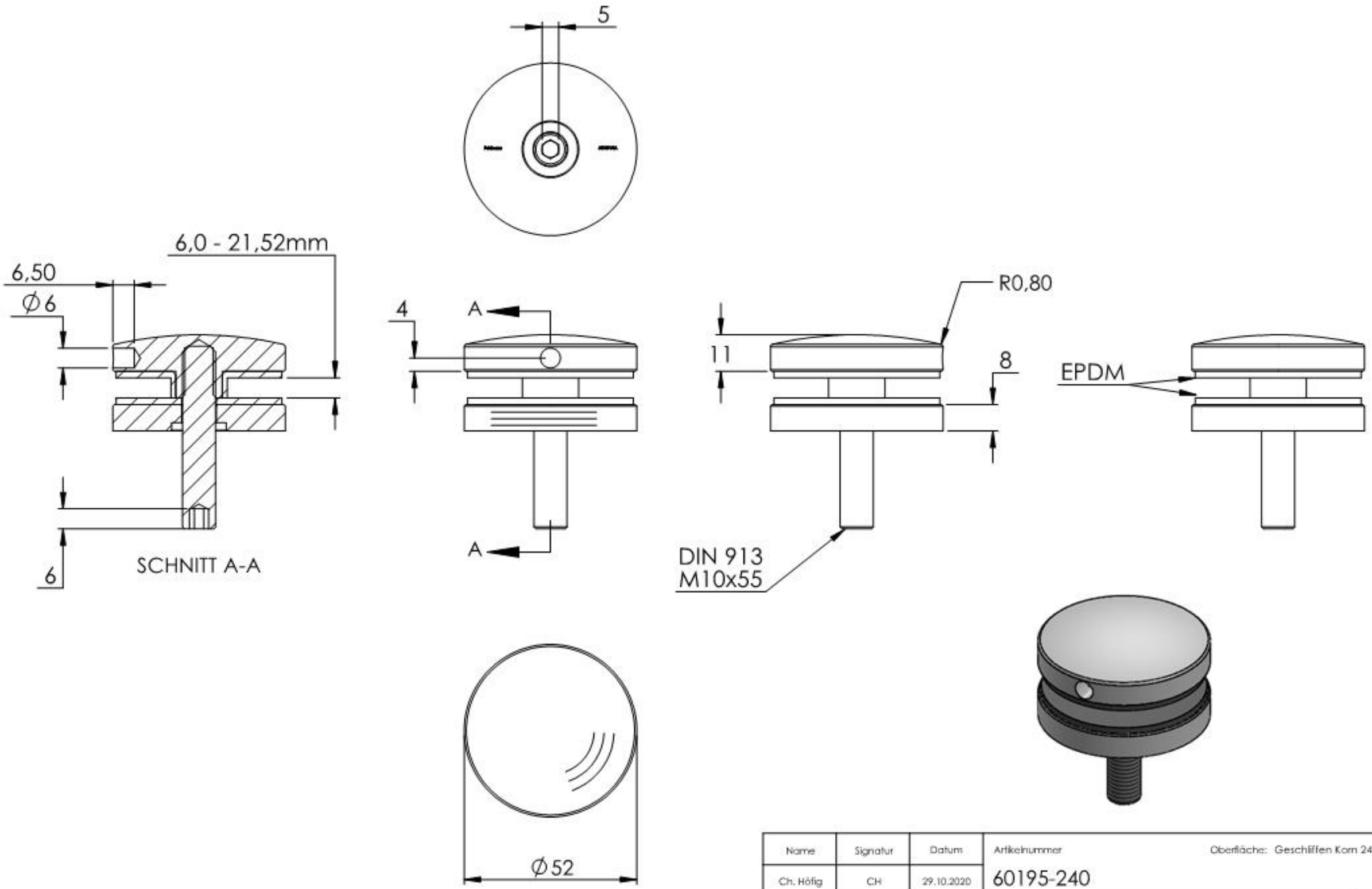

Name	Signatur	Datum	Artikelnummer	Oberfläche: Geschliffen Korn 240	
Ch. Höfig	CH	29.10.2020	60195-240		
Werkstoff: 1.4301 (X5CrNi18-10)					Blattformat A4
Gewicht 0.384 kg			Massstab: 1:1.5 Version: 1	Blatt 1 von 6	

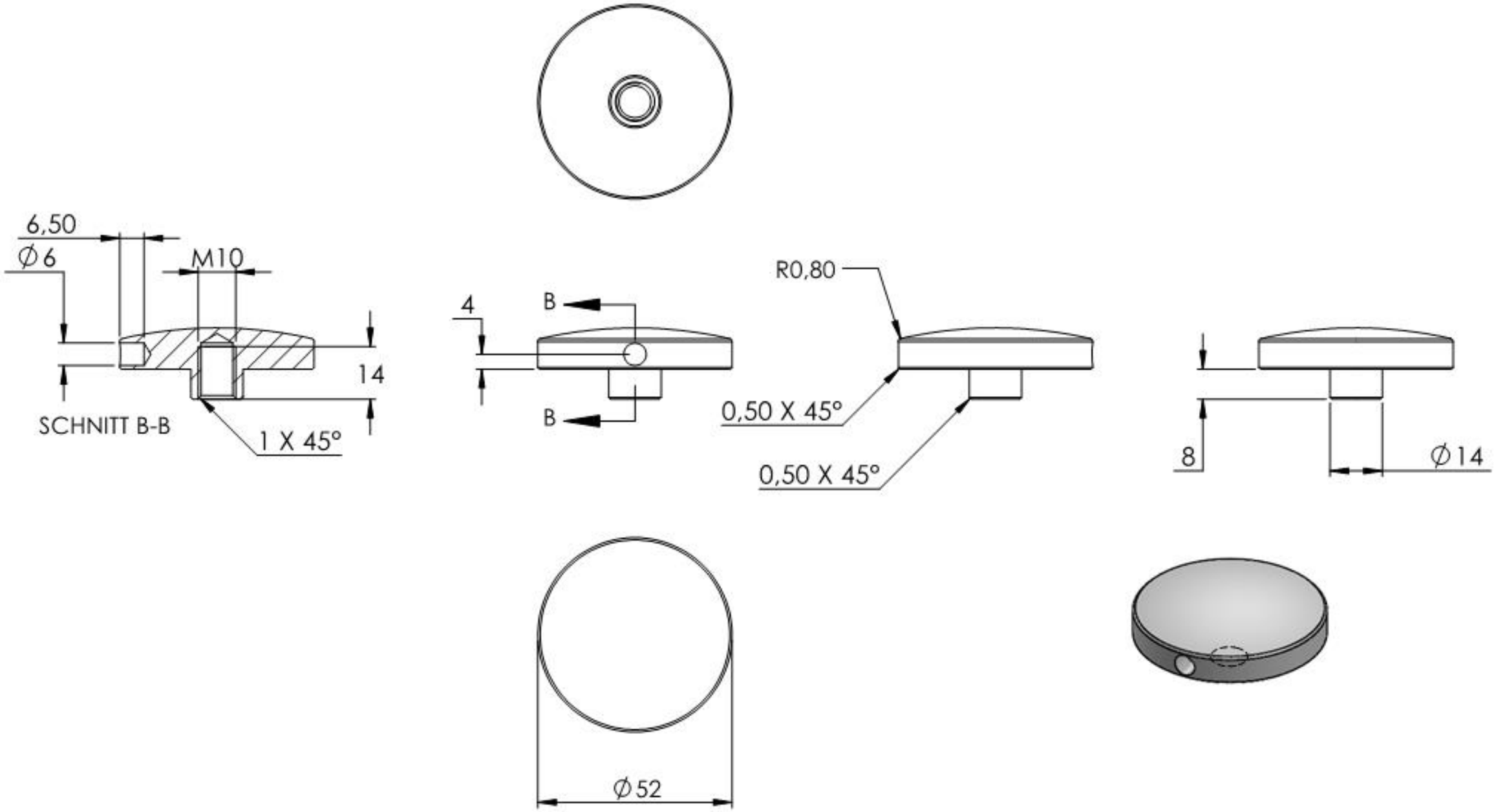

Name	Signatur	Datum	Artikelnummer	Oberfläche: Geschliffen Korn 240	
Ch. Höfig	CH	29.10.2020	6019X-240 Teil1		
Werkstoff: 1.4301 (X5CrNi18-10)					Blattformat A4
Gewicht 0.160 kg			Massstab: 1:1.5 Version: 1	Blatt 2 von 6	

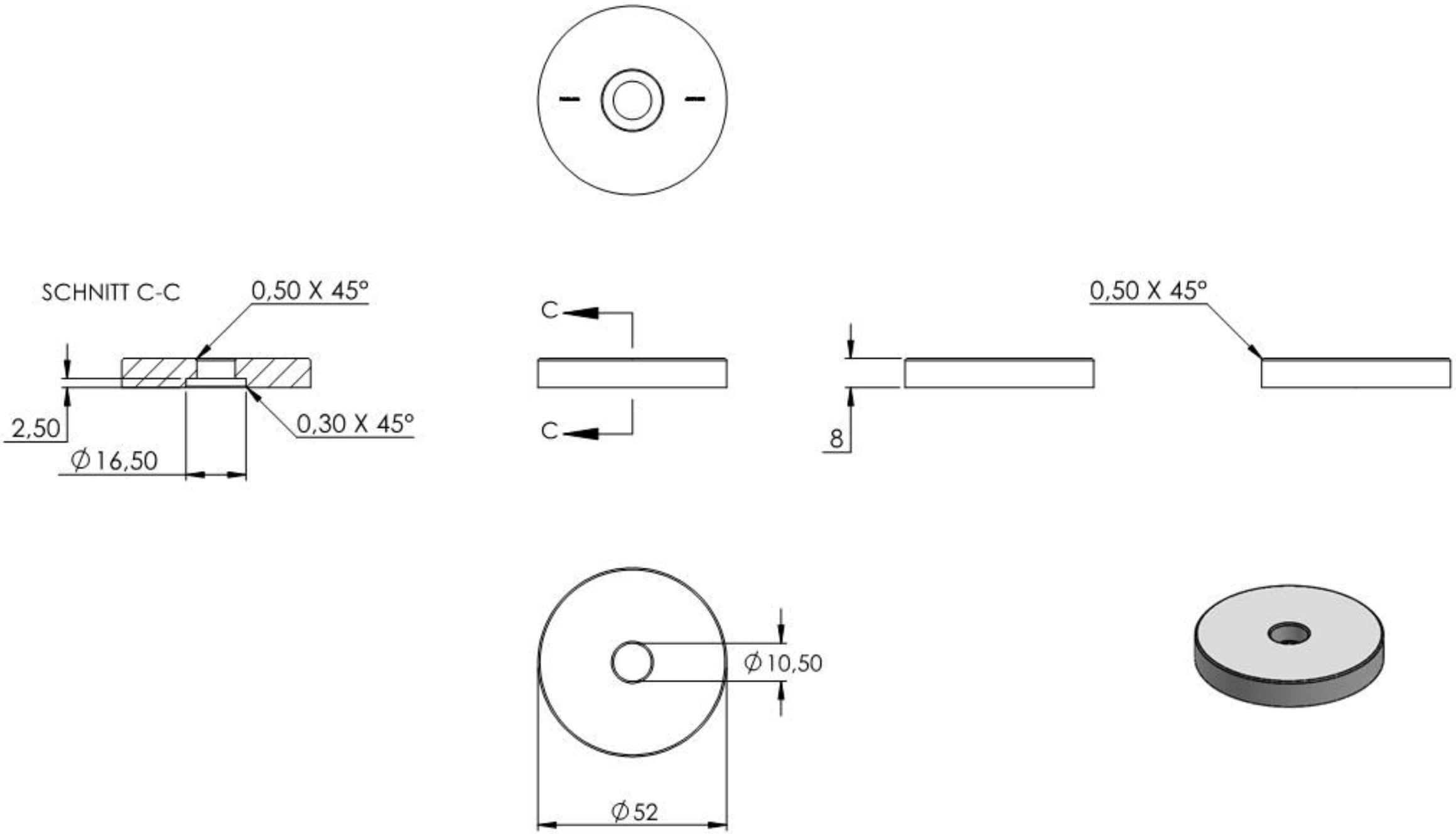

Name	Signatur	Datum	Artikelnummer	Oberfläche: Geschliffen Korn 240	
Ch. Höfig	CH	29.10.2020	60195-240 Teil2		
Werkstoff: 1.4301 (X5CrNi18-10)					Blattformat A4
Gewicht 0.126 kg			Massstab: 1:1.5 Version: 1	Blatt 3 von 6	