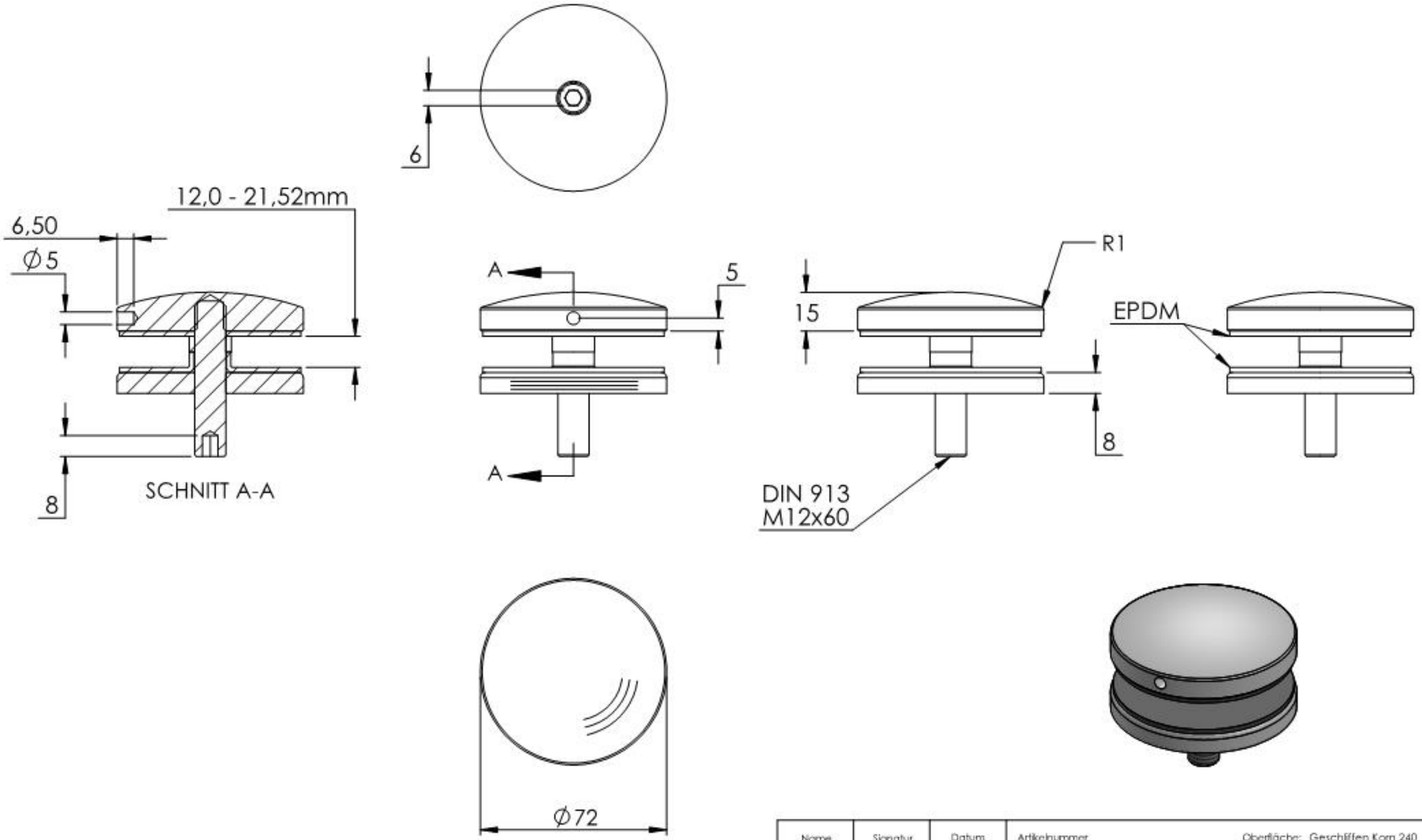

Name	Signatur	Datum	Artikelnummer	Oberfläche: Geschliffen Korn 240
Ch. Höfig	CH	03.11.2020	60197-V4A	
Werkstoff: 1.4401/04 (X5CrNiMo17-12-2)				Blattformat A4
Gewicht 0.703 kg			Massstab: 1:2 Version: 1	Blatt 1 von 7

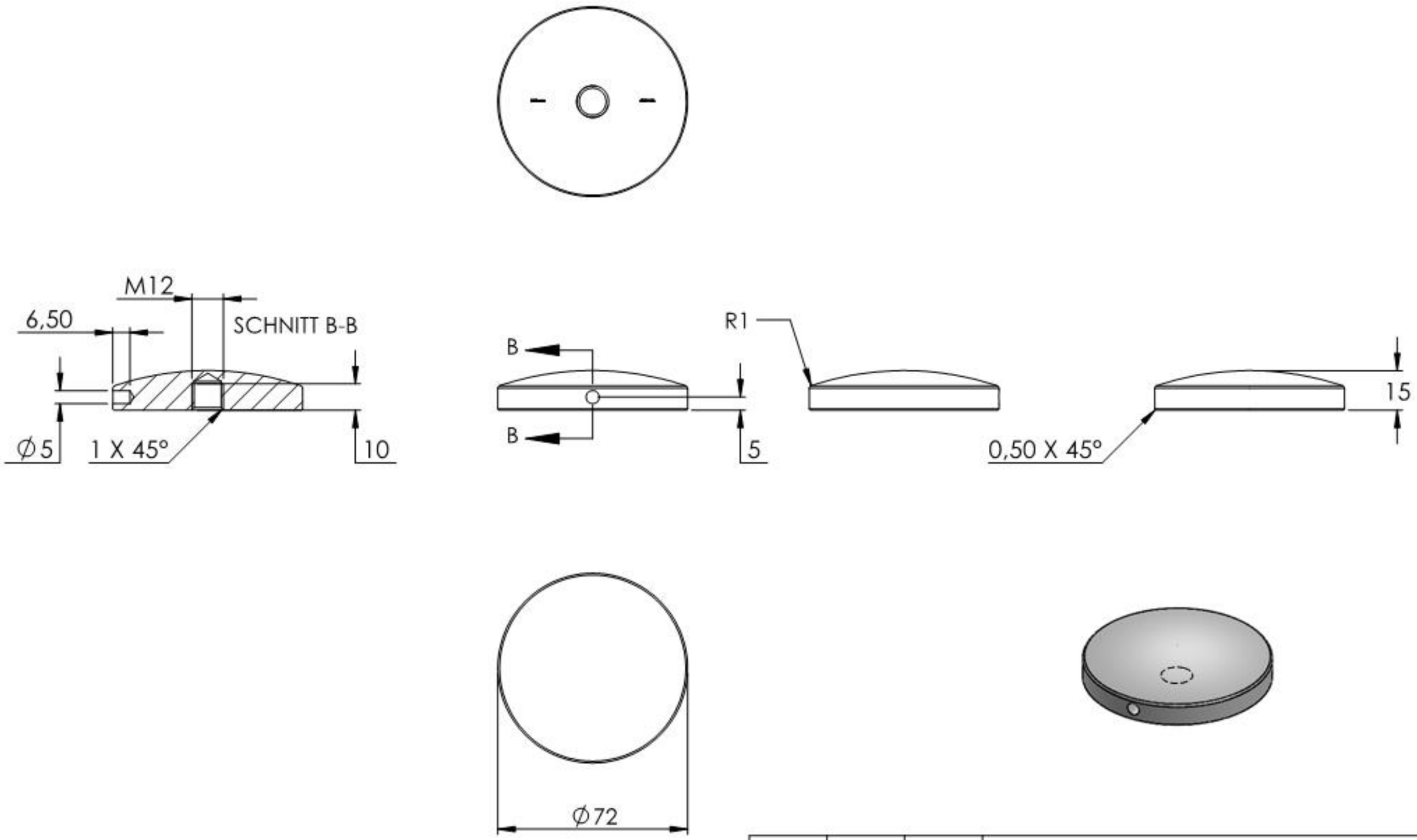

Name	Signatur	Datum	Artikelnummer	Oberfläche: Geschliffen Korn 240
Ch. Höfig	CH	03.11.2020	60197-V4A Teil1	
Werkstoff: 1.4401/04 (X5CrNiMo17-12-2)				Blattformat A4
Gewicht 0.382 kg			Massstab: 1:2 Version: 1	Blatt 2 von 7

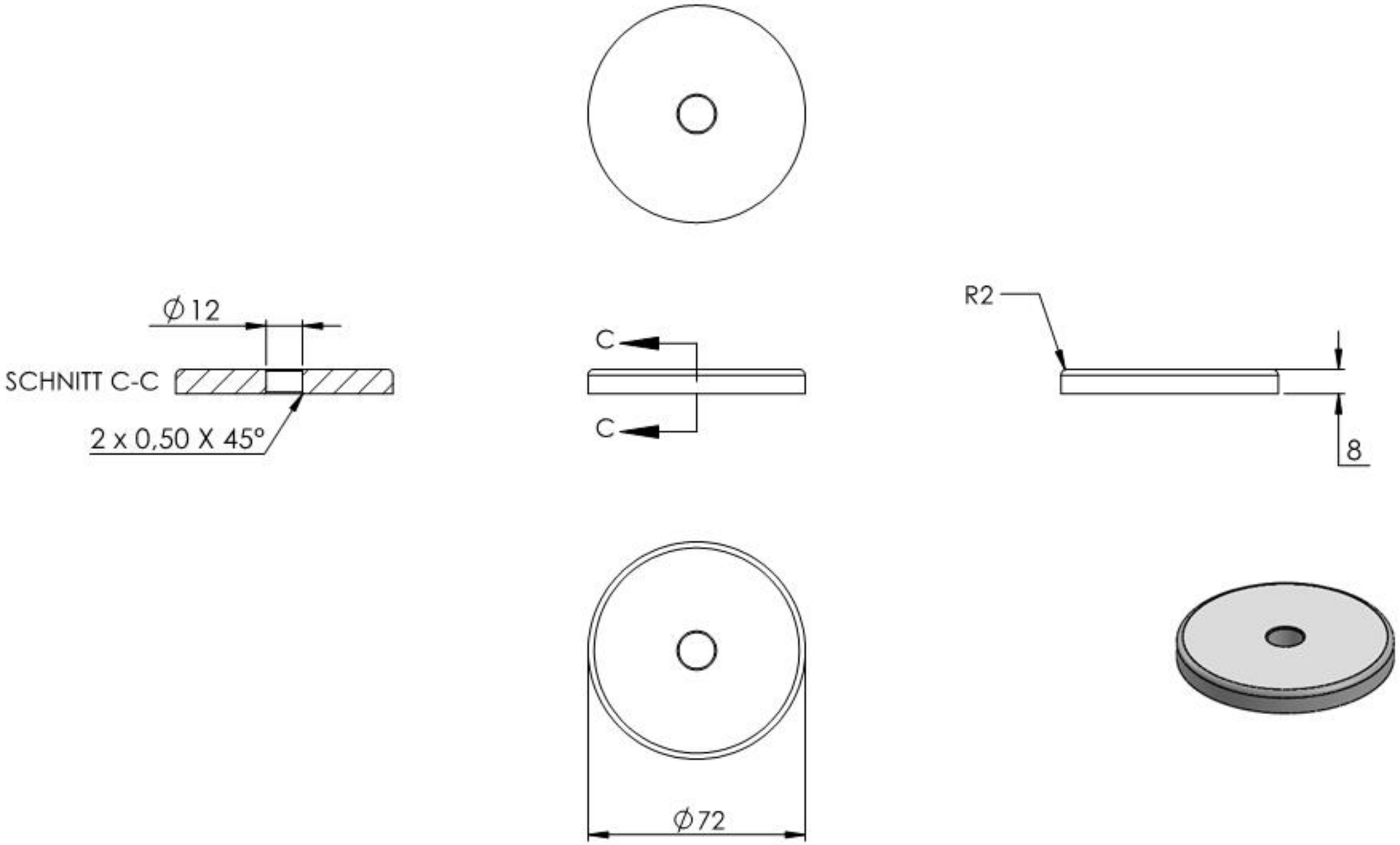

Name	Signatur	Datum	Artikelnummer	Oberfläche: Geschliffen Korn 240
Ch. Höfig	CH	03.11.2020	60197-V4A Teil2	
Werkstoff: 1.4401/04 (X5CrNiMo17-12-2)				Blattformat A4
Gewicht 0.252 kg			Massstab: 1:2 Version: 1	Blatt 3 von 7