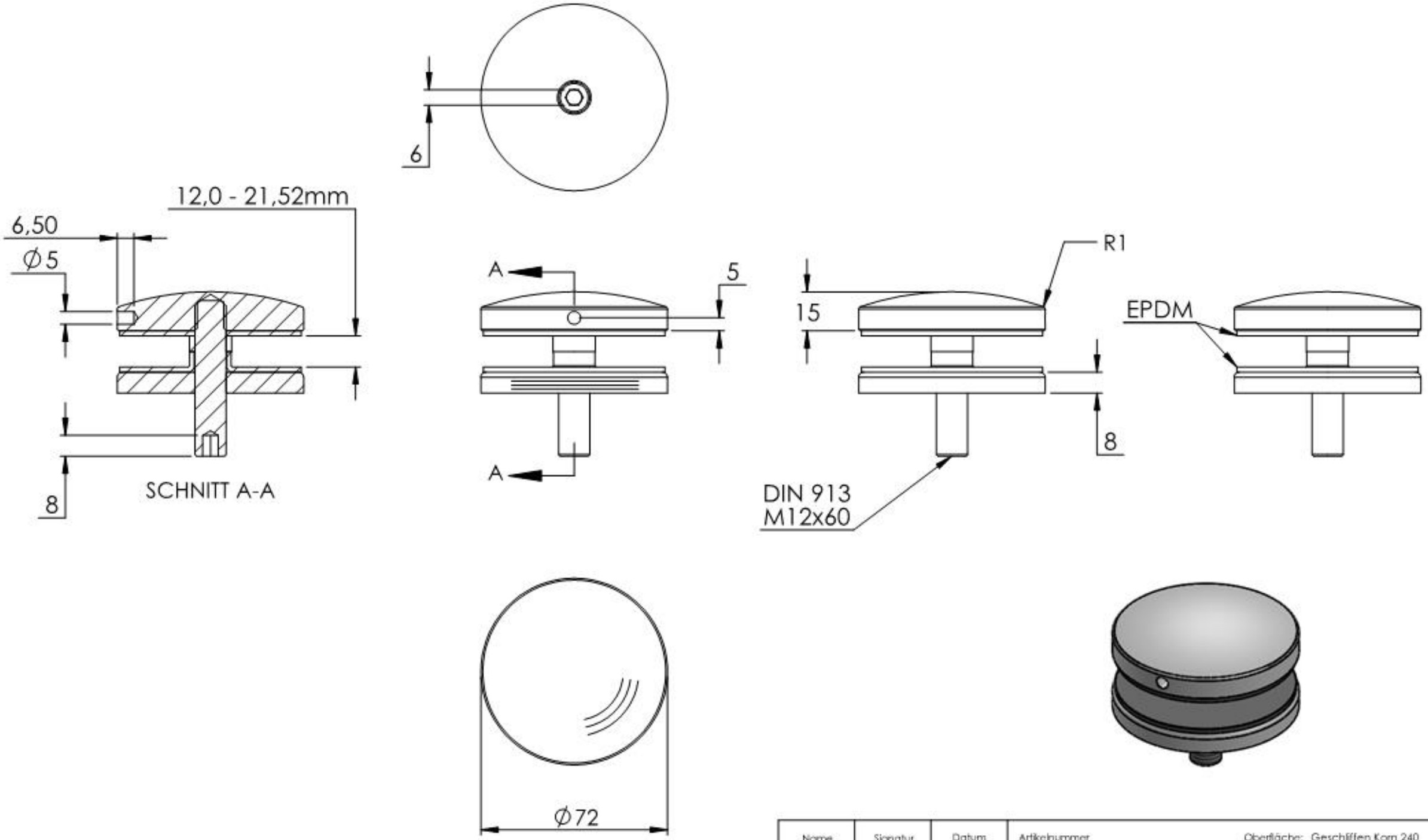

Name	Signatur	Datum	Artikelnummer	Oberfläche: Geschliffen Korn 240	
Ch. Höfig	CH	03.11.2020	60197-240		
Werkstoff: 1.4301 (X5CrNi18-10)					Blattformat A4
Gewicht 0.695 kg			Massstab: 1:2 Version: 1	Blatt 1 von 7	

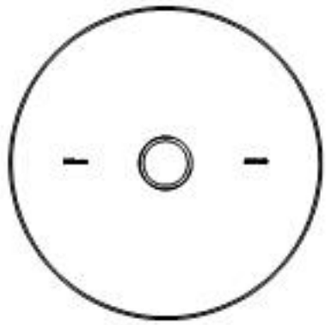

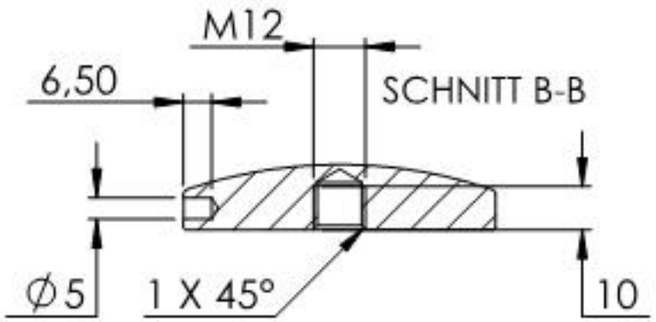

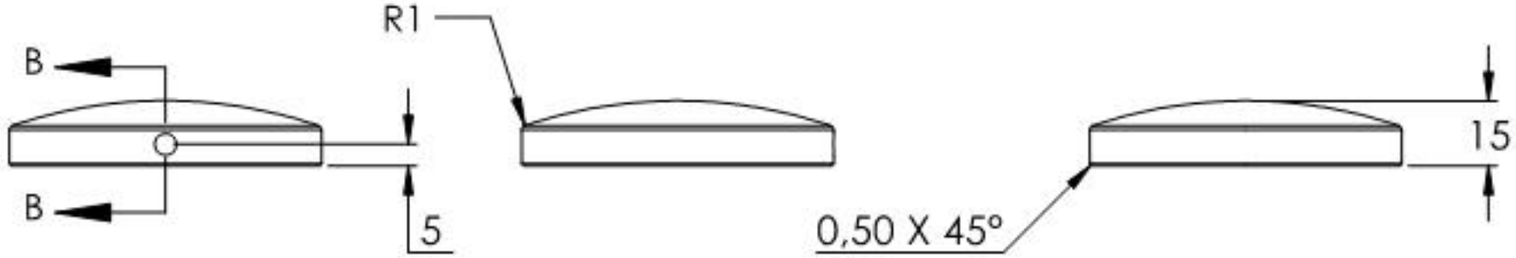

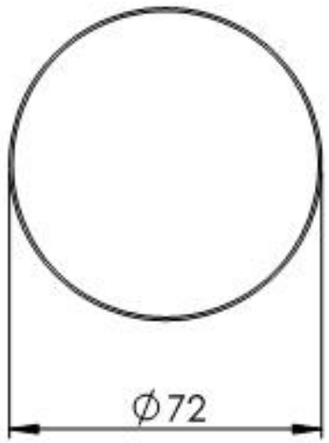

Name	Signatur	Datum	Artikelnummer	Oberfläche: Geschliffen Korn 240
Ch. Höfig	CH	03.11.2020	60197-240 Teil1	
Werkstoff: 1.4301 (X5CrNi18-10)				Blattformat A4
Gewicht 0.378 kg			Massstab: 1:2 Version: 1	Blatt 2 von 7

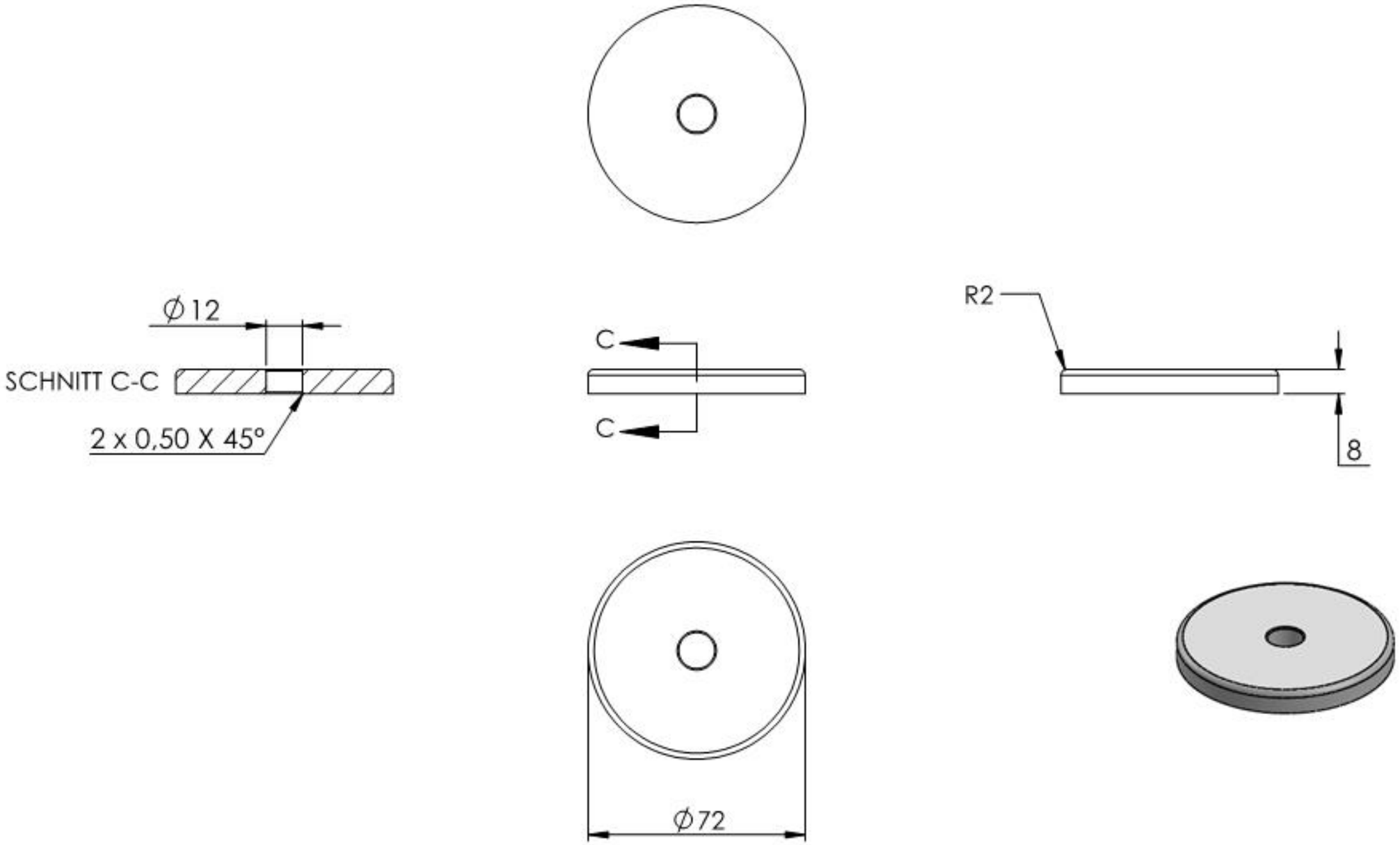

Name	Signatur	Datum	Artikelnummer	Oberfläche: Geschliffen Korn 240	
Ch. Höfig	CH	03.11.2020	60197-240 Teil2		
Werkstoff: 1.4301 (X5CrNi18-10)					Blattformat A4
Gewicht 0.249 kg			Massstab: 1:2 Version: 1	Blatt 3 von 7	