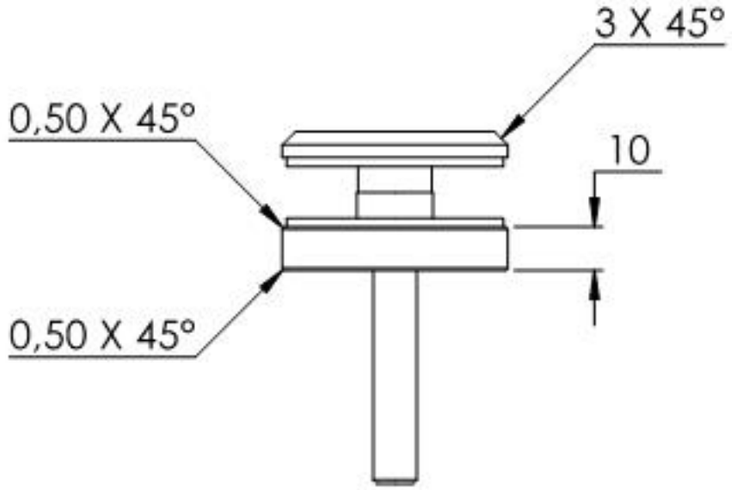

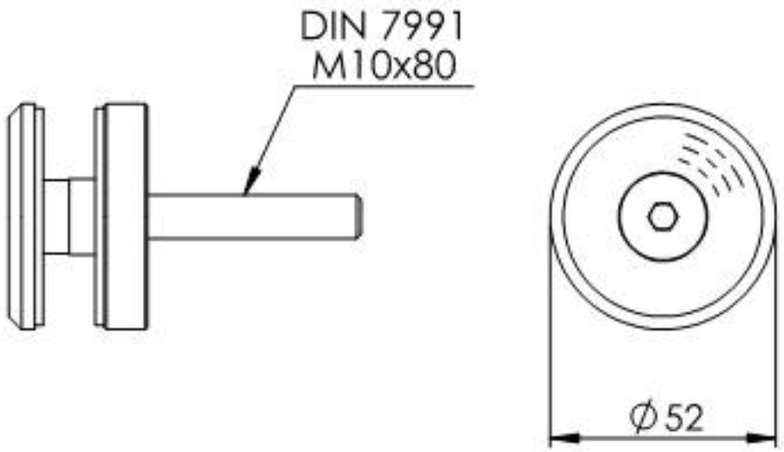

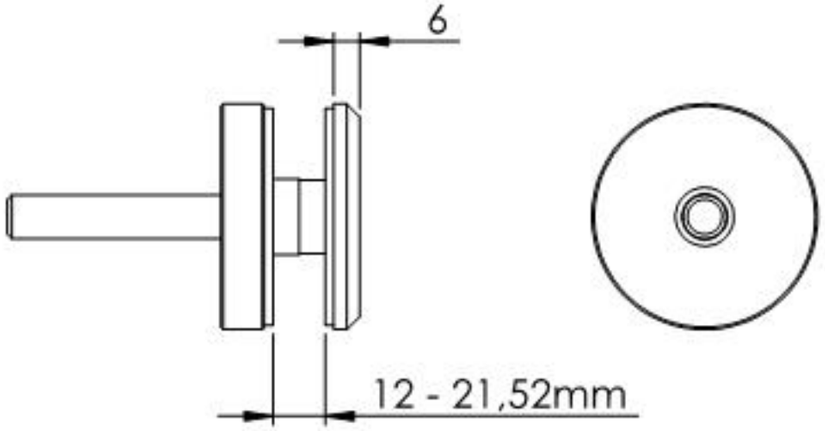

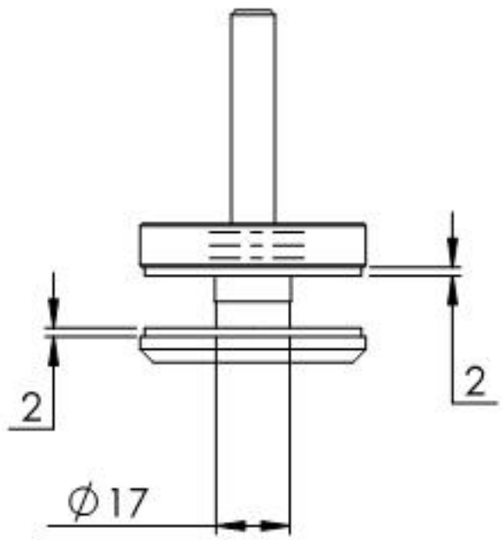

Name	Signatur	Datum	Artikelnummer	Oberfläche: Geschliffen Korn 240
Ch. Höfig	CH	21.10.2019	60195-240-S	
Werkstoff: 1.4301 (X5CrNi18-10)				Blattformat A4
Gewicht 0.312 kg			Massstab: 1:2 Version: 1.2	Blatt 1 von 7

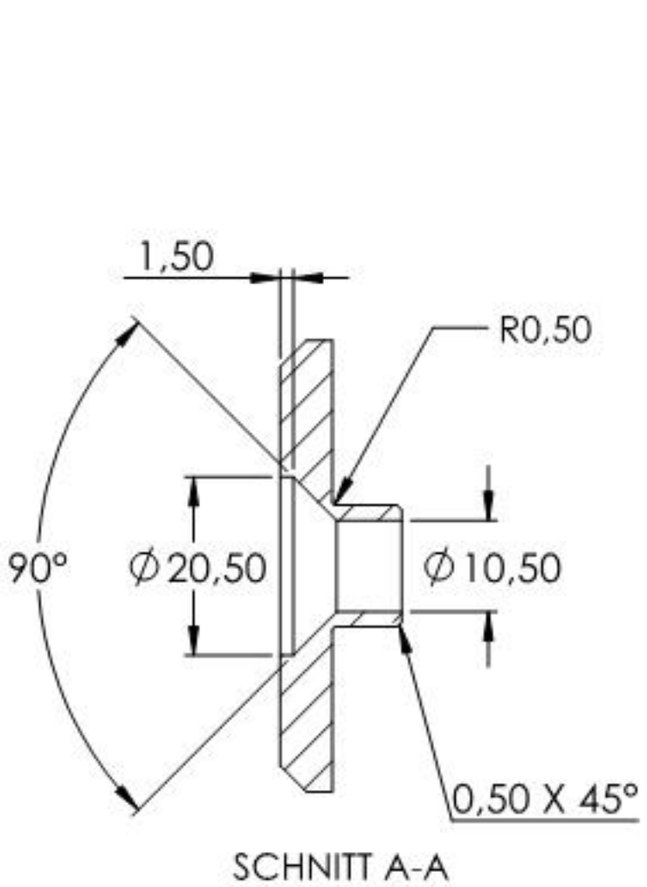

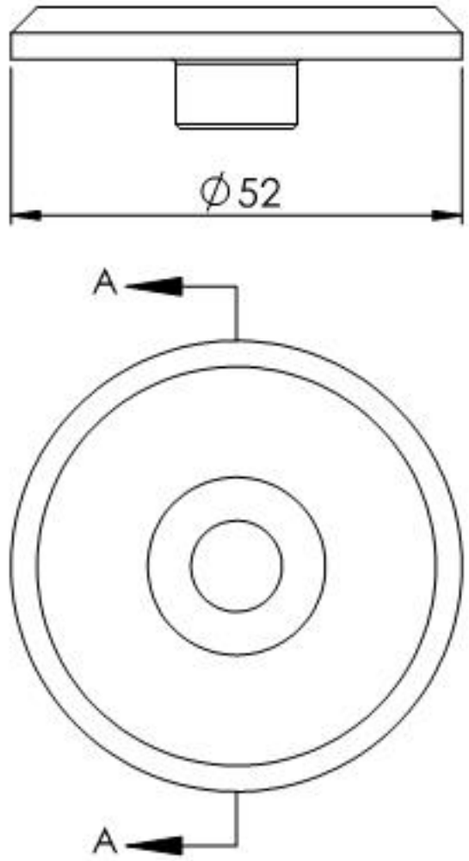

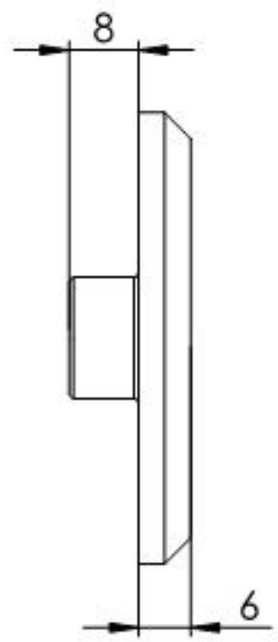

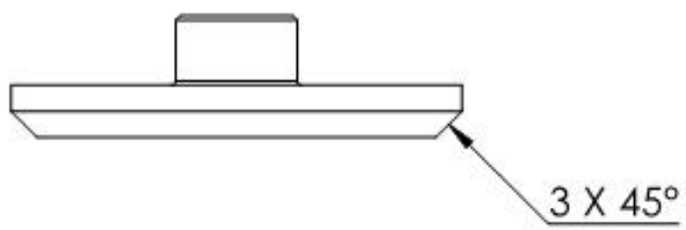

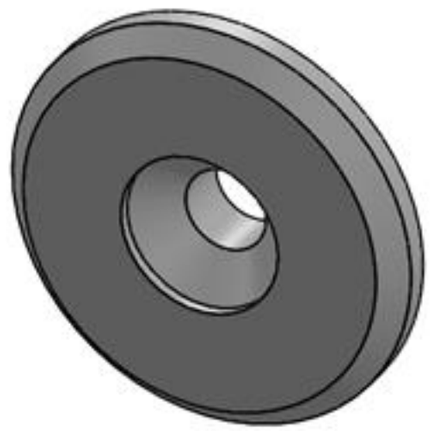

Name	Signatur	Datum	Artikelnummer	Oberfläche: Geschliffen Korn 240
Ch. Höfig	CH	21.10.2019	60195-240-S Teil1	
Werkstoff: 1.4301 (X5CrNi18-10)				Blattformat A4
Gewicht 0.088 kg			Massstab: 1:1 Version: 1.2	Blatt 2 von 7

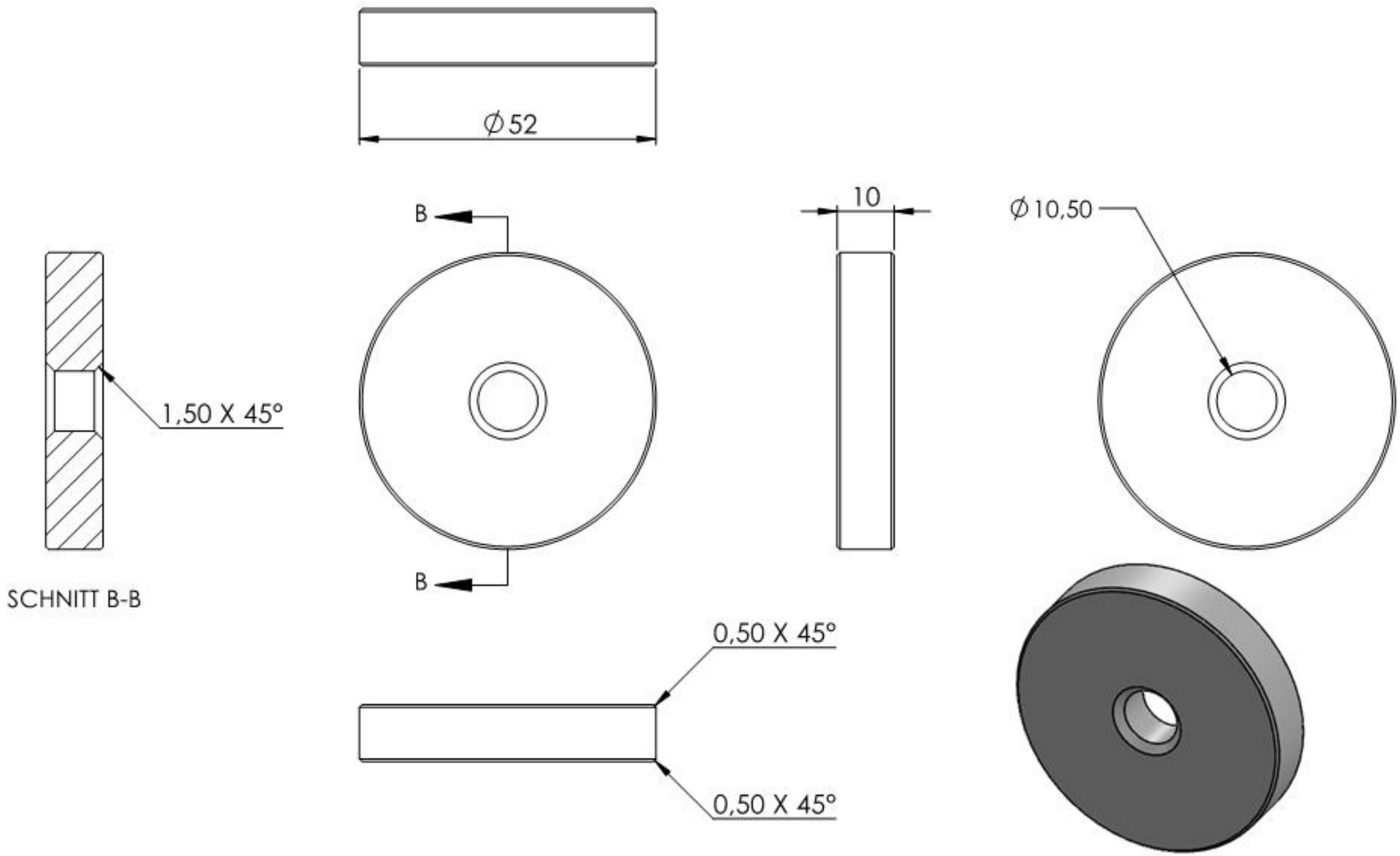

Name	Signatur	Datum	Artikelnummer	Oberfläche: Geschliffen Korn 240
Ch. Höfig	CH	21.10.2019	60195-240-S Teil4	
Werkstoff: 1.4301 (X5CrNi18-10)				Blattformat A4
Gewicht 0.160 kg			Massstab: 1:1 Version: 1.2	Blatt 3 von 7