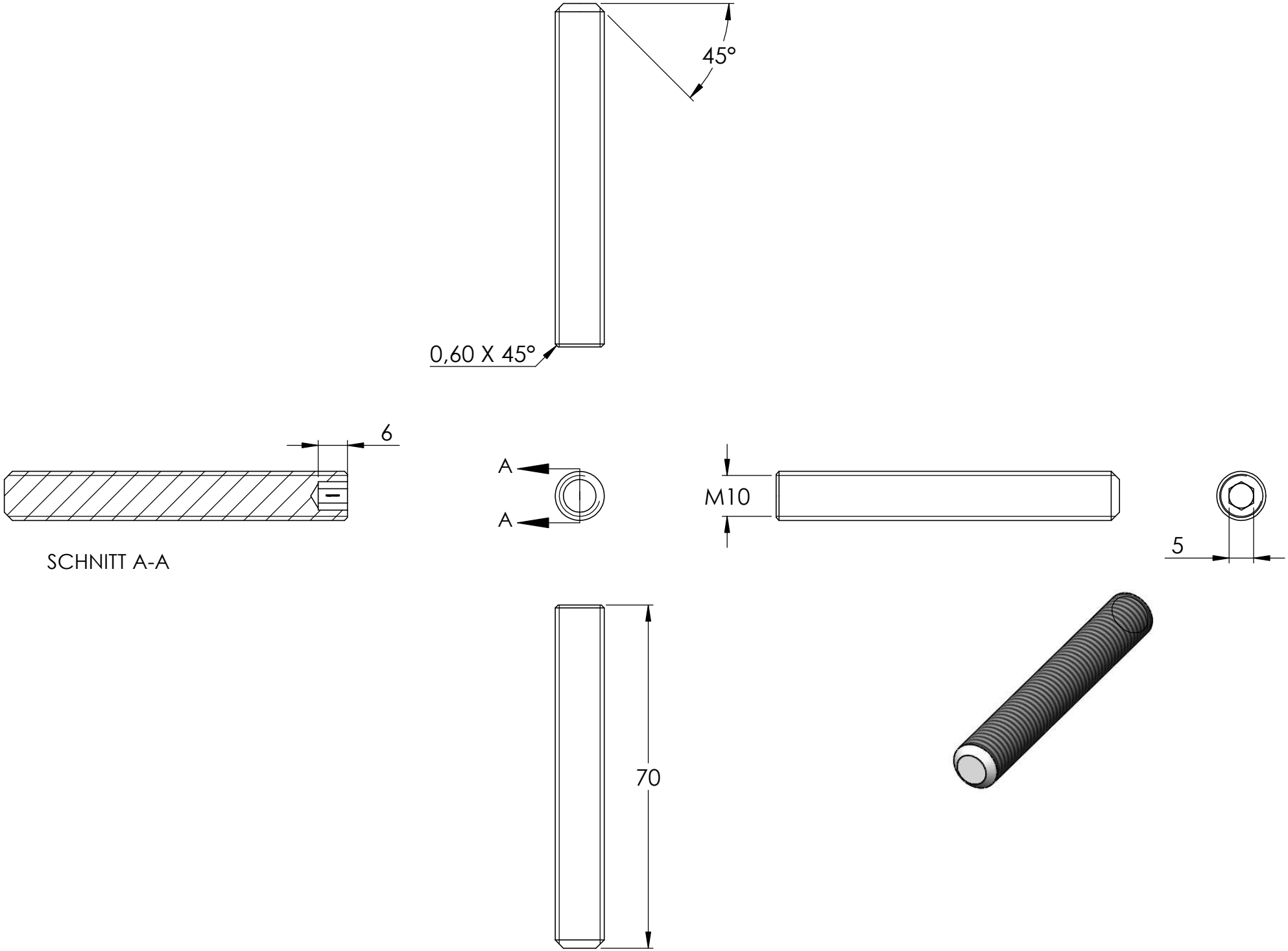
45°
0,60 X 45°
6
A
A
M10
5
SCHNITT A-A
70