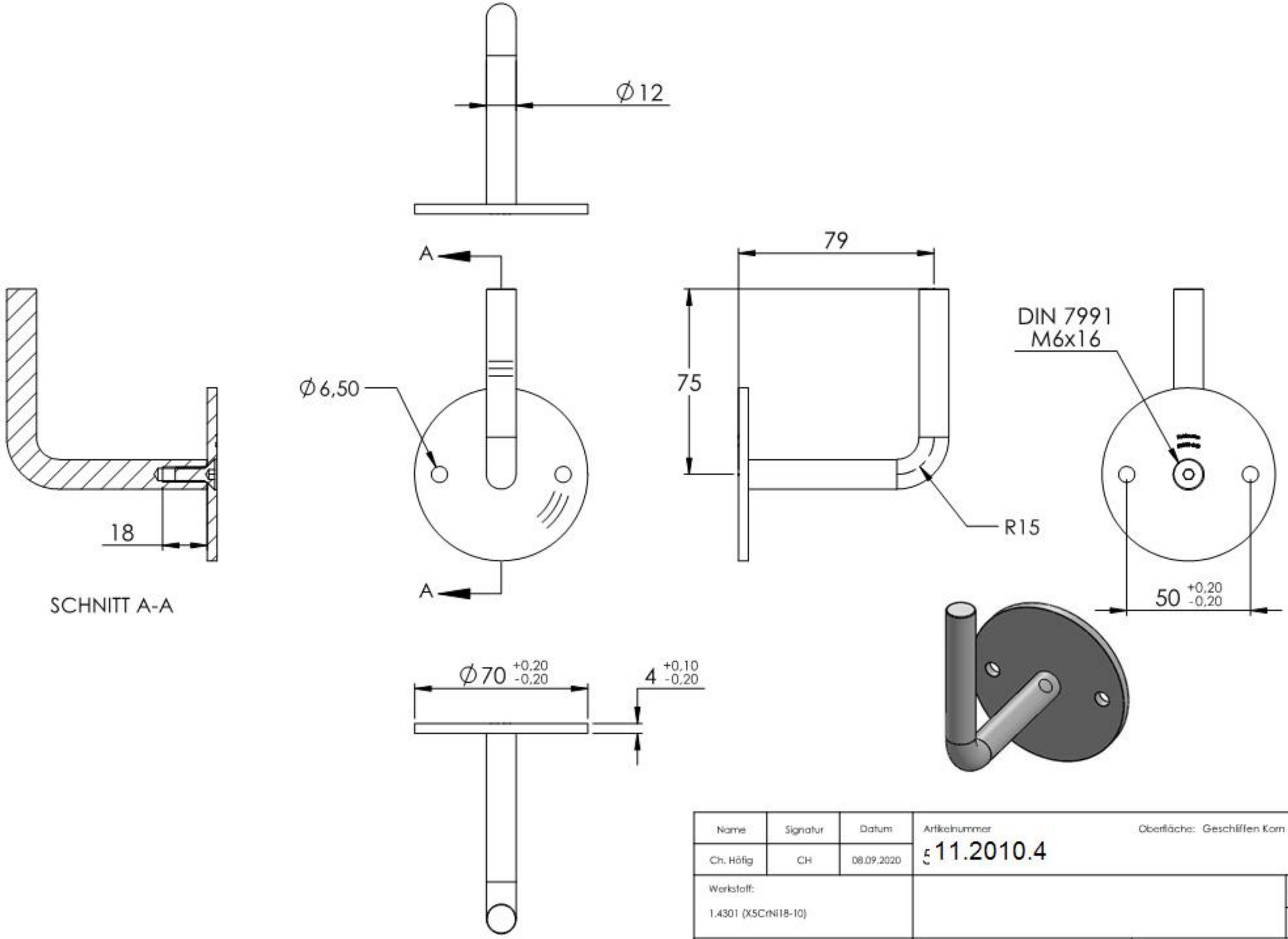

Name	Signatur	Datum	Artikelnummer	Oberfläche: Geschliffen Korn 240
Ch. Höfig	CH	08.09.2020	11.2010.4	
Werkstoff: 1.4301 (X5CrNi18-10)				Blattformat A4
Gewicht 0.242 kg			Massstab: 1:2 Version: 1	Blatt 1 von 4

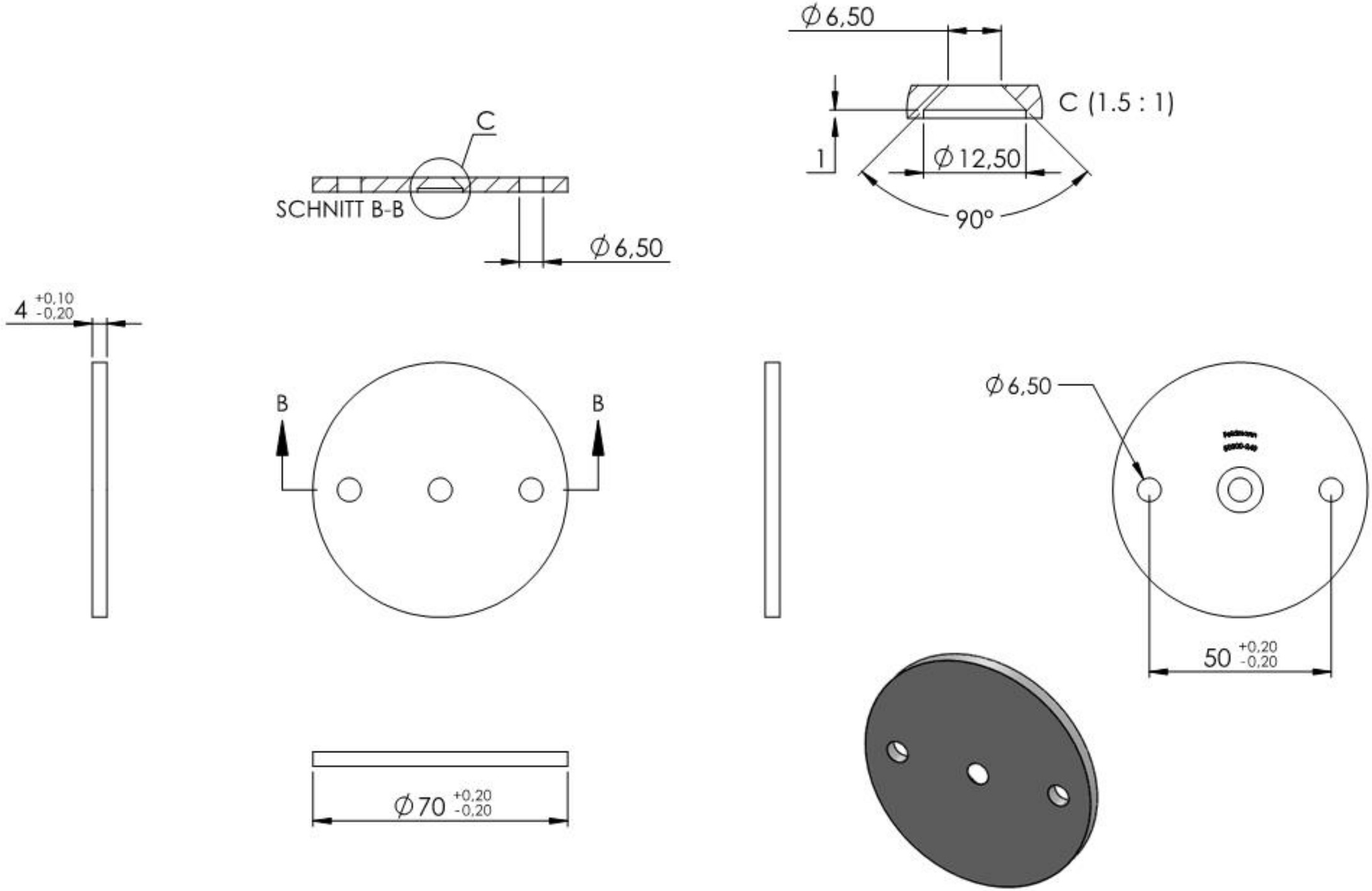

Name	Signatur	Datum	Artikelnummer	Oberfläche: Geschliffen Korn 240
Ch. Höfig	CH	08.09.2020	511.2010.4ill	
Werkstoff: 1.4301 (X5CrNi18-10)				Blattformat A4
Gewicht 0.117 kg			Massstab: 1:1.5 Version: 1	Blatt 2 von 4

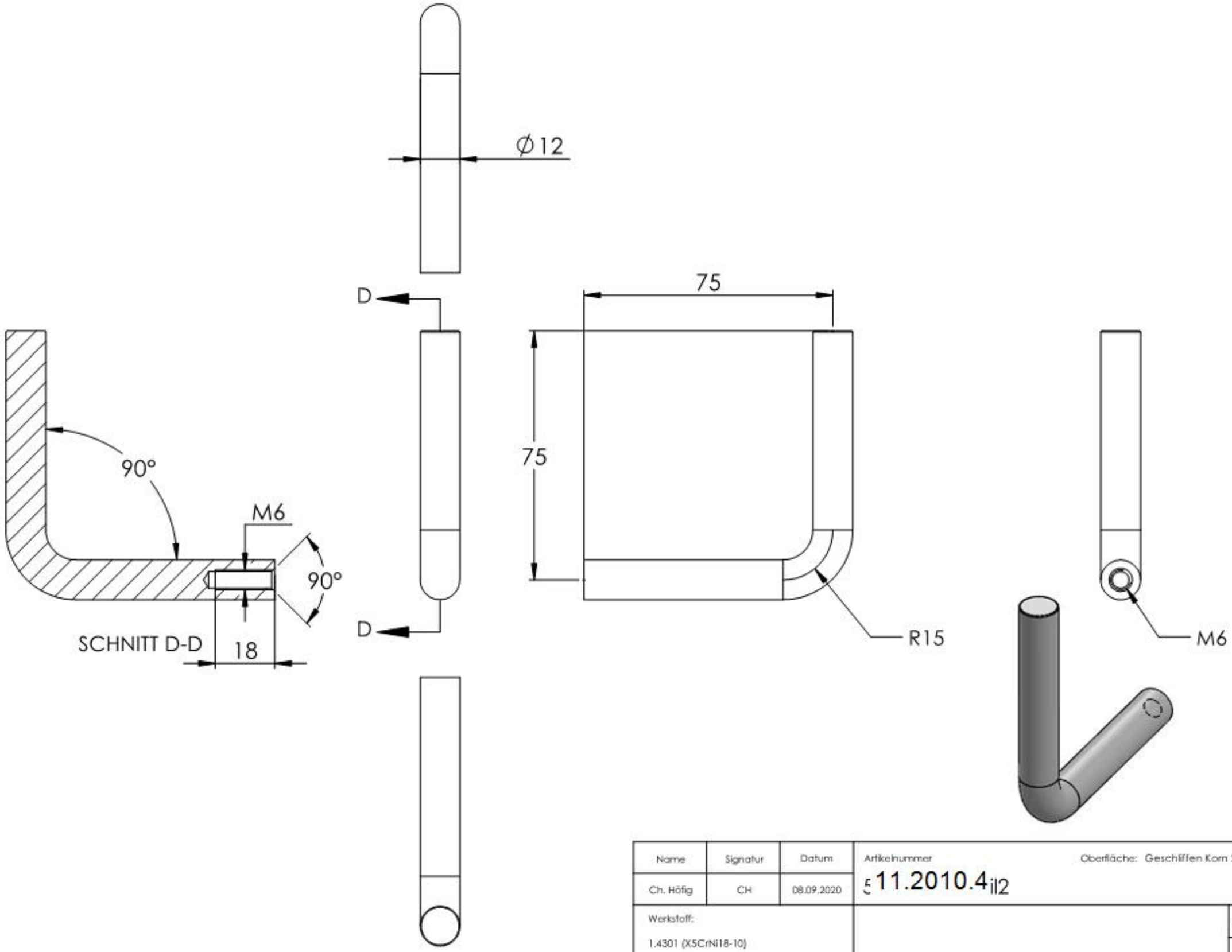

Name	Signatur	Datum	Artikelnummer	Oberfläche: Geschliffen Korn 240
Ch. Höfig	CH	08.09.2020	511.2010.4il2	
Werkstoff: 1.4301 (X5CrNi18-10)				Blattformat A4
Gewicht 0.125 kg			Massstab: 1:1.5 Version: 1	Blatt 3 von 4