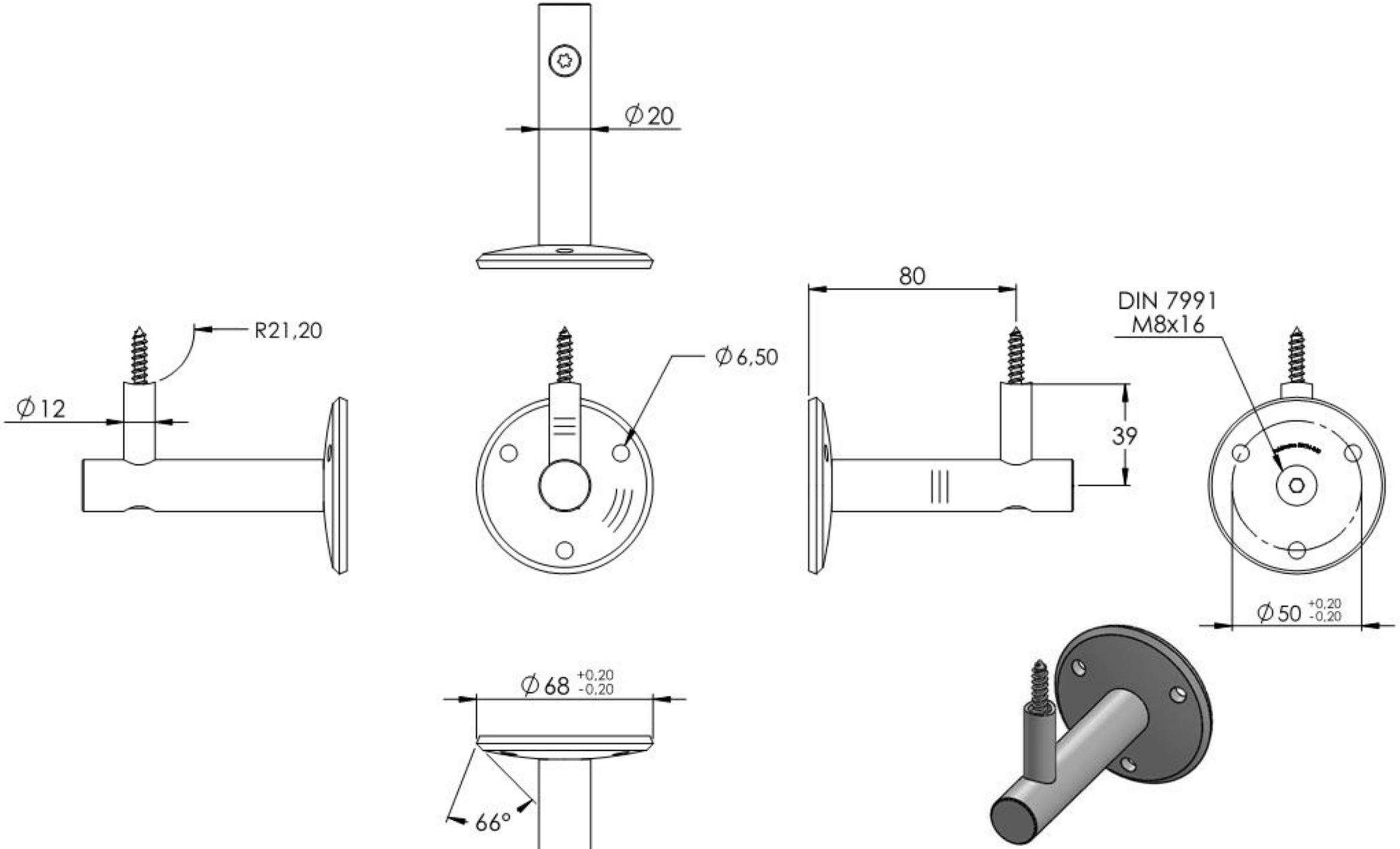

Name	Signatur	Datum	Artikelnummer	Oberfläche: Geschliffen Korn 240
Ch. Höfig	CH	28.09.2020	11.2041.4	

Werkstoff:
1.4301 (X5CrNi18-10)

Blattformat: A4

Gewicht 0.367 kg | Massstab: 1:2 | Version: 1 | Blatt 1 von 6

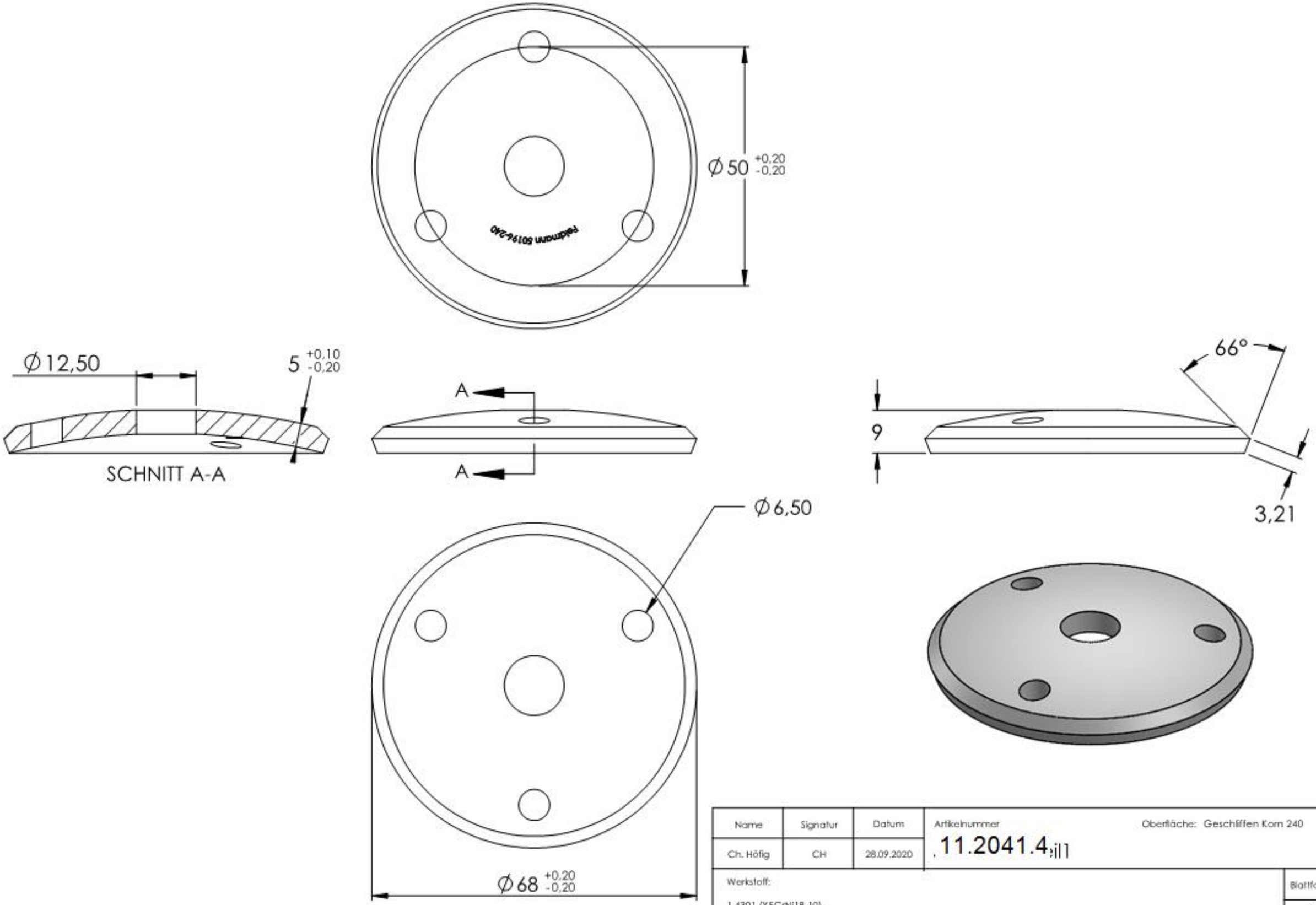

Name	Signatur	Datum	Artikelnummer	Oberfläche: Geschliffen Korn 240
Ch. Höfig	CH	28.09.2020	11.2041.4	
Werkstoff: 1.4301 (X5CrNi18-10)				Blattformat A4
Gewicht 0.130 kg			Massstab: 1:1 Version: 1	Blatt 2 von 6

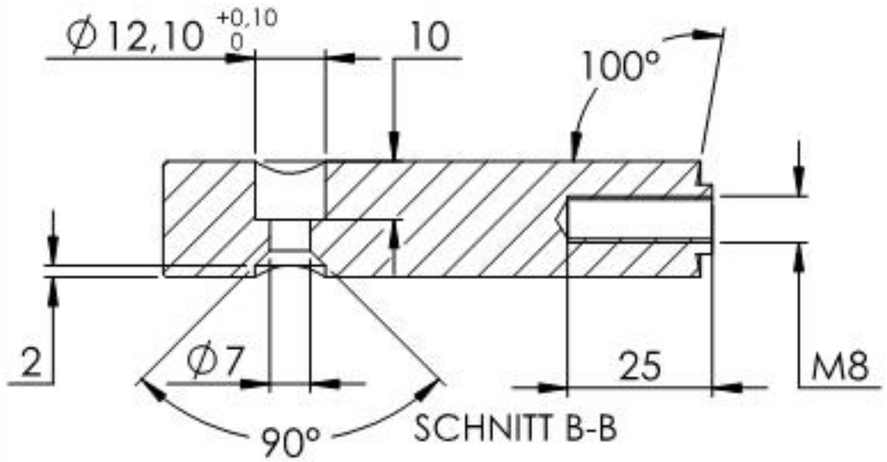

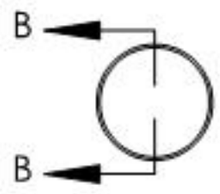

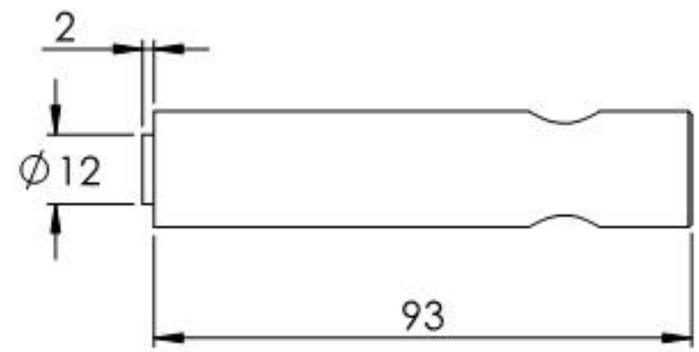

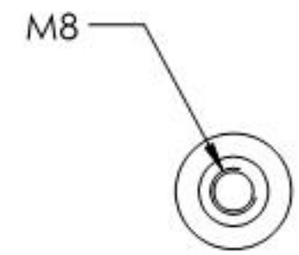

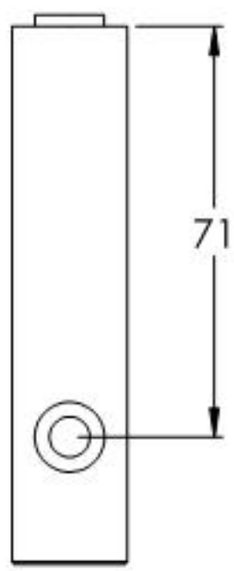

Name	Signatur	Datum	Artikelnummer	Oberfläche: Geschliffen Korn 240
Ch. Höfig	CH	28.09.2020	.11.2041.4;il2	
Werkstoff: 1.4301 (X5CrNi18-10)				Blattformat A4
Gewicht 0.211 kg			Massstab: 1:1.5 Version: 1	Blatt 3 von 6