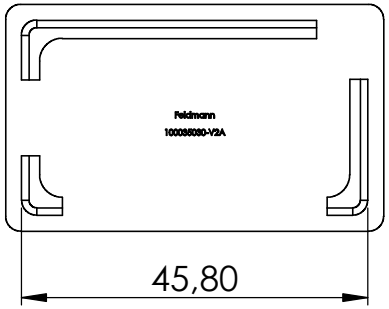
Feldmann
100095080-V2A
45,80

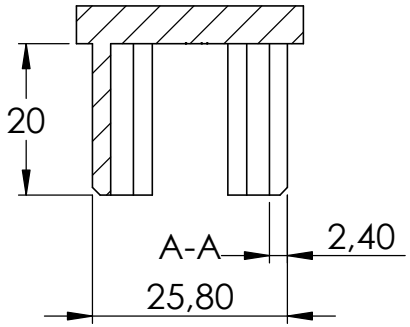
20
A-A
2,40
25,80

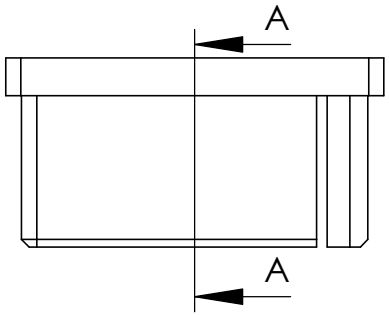
A
A

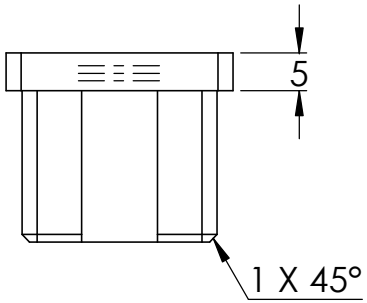
5
1 X 45°

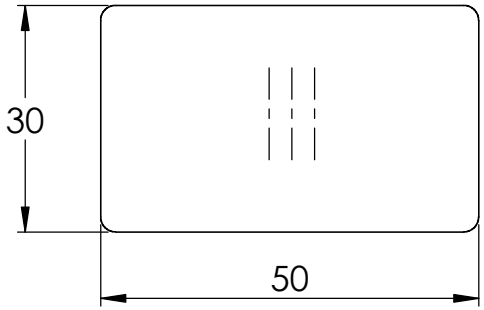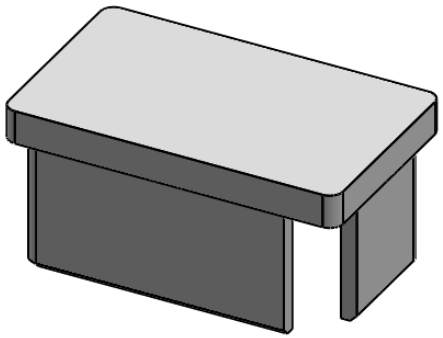
30
50