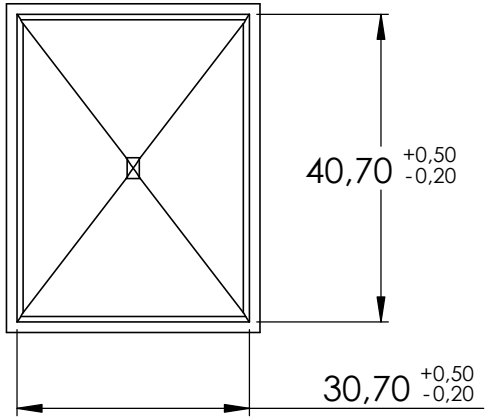
40,70 +0,50 -0,20
30,70 +0,50 -0,20

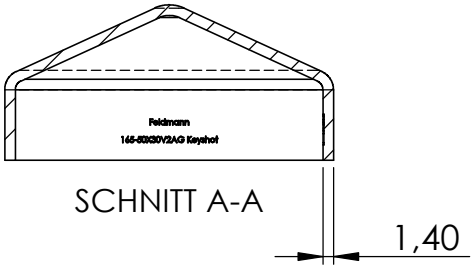
Feldmann
145-50X50V2AG Keyahot
SCHNITT A-A
1,40

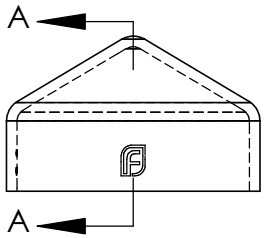
A
A

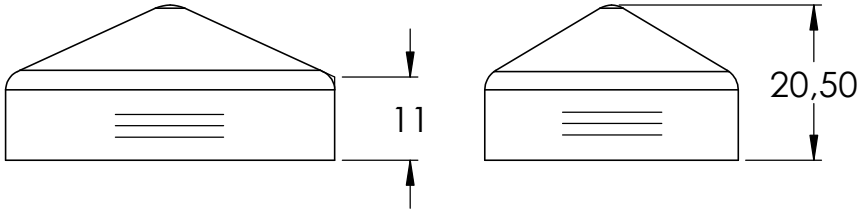
11
20,50

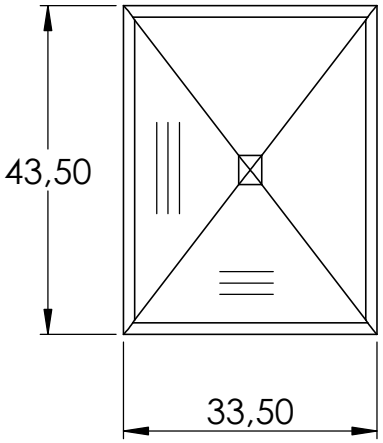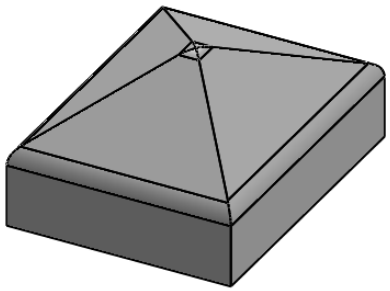
43,50
33,50