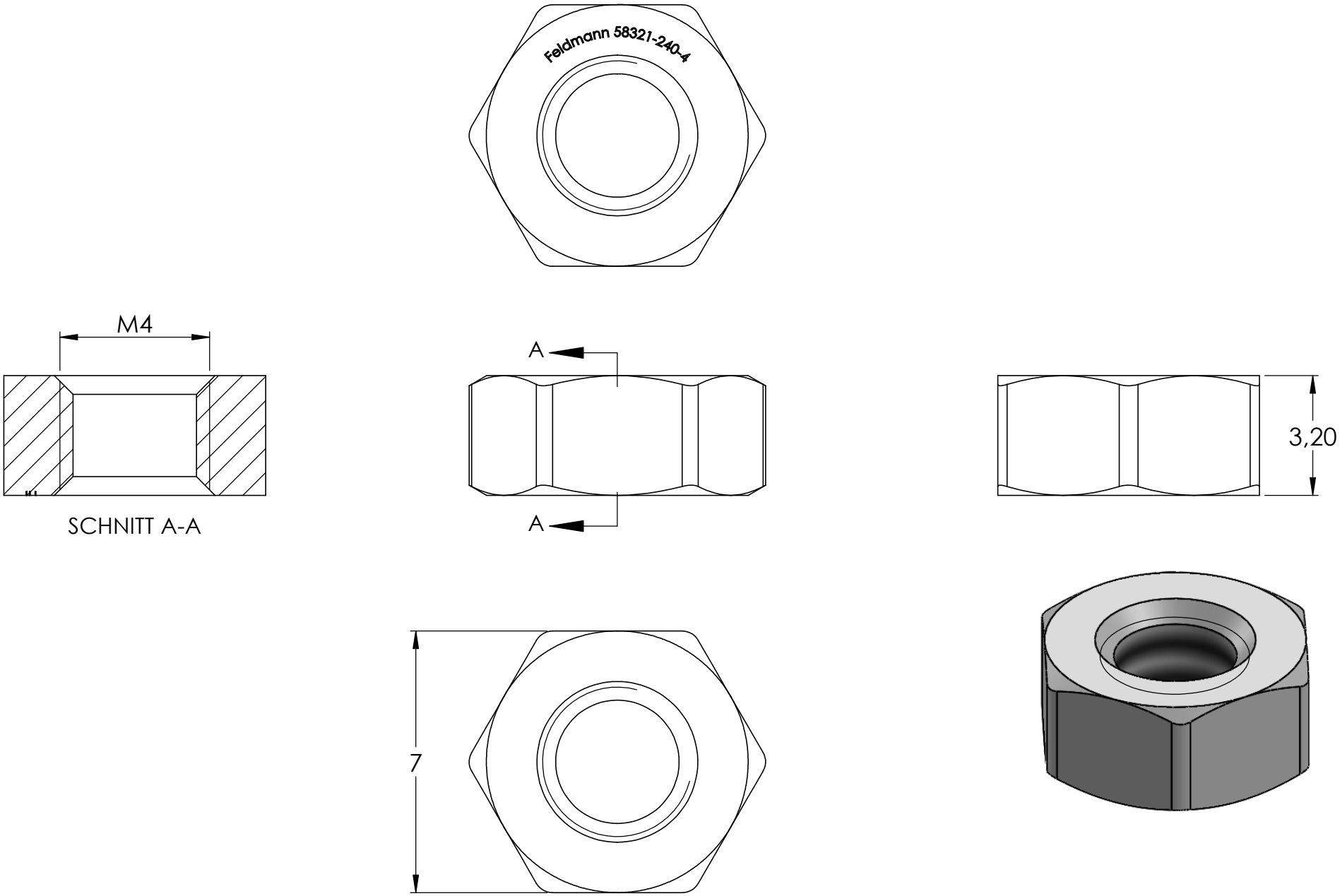
Feldmann 58321-240-4
M4
SCHNITT A-A
A
A
3,20
7