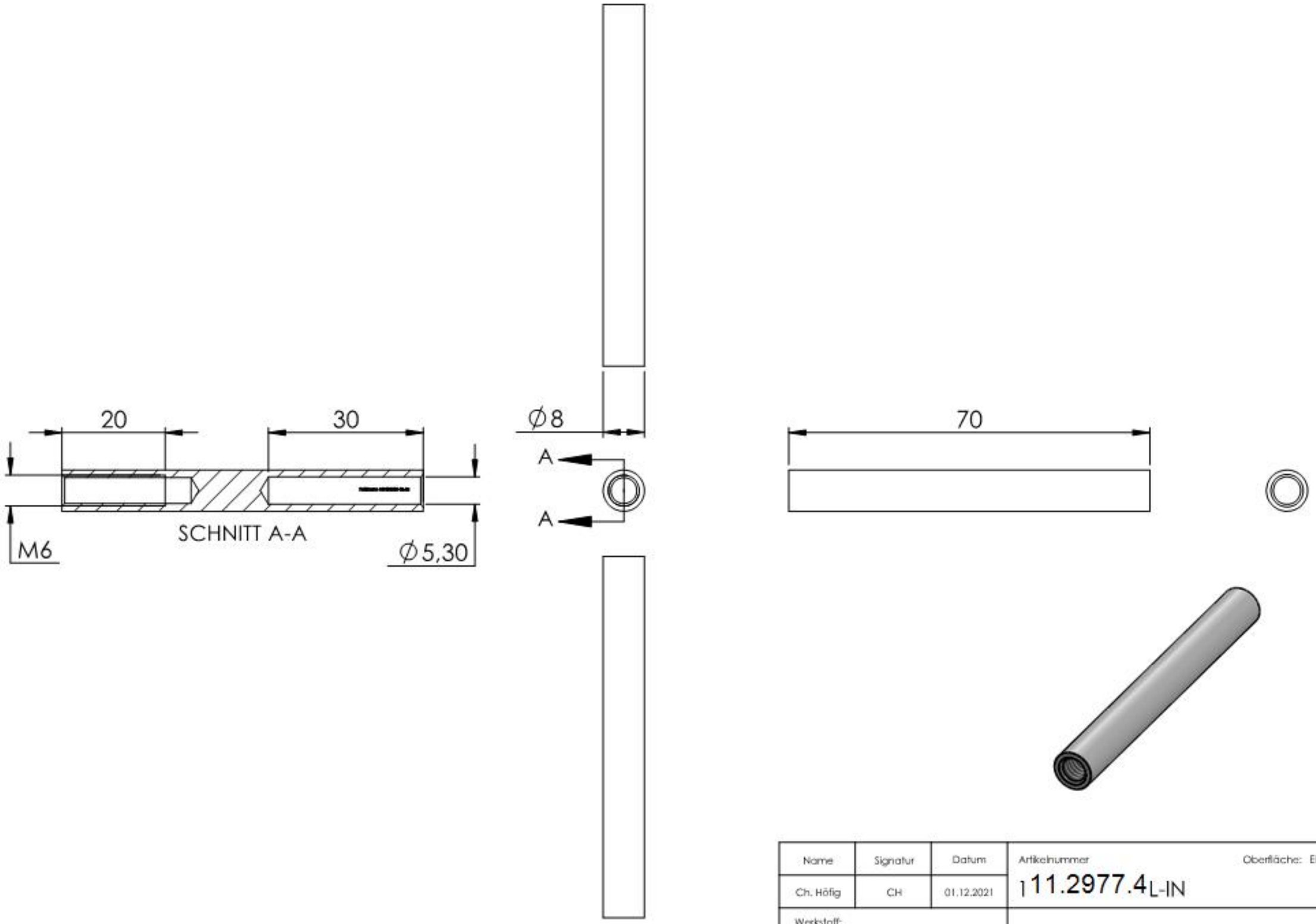

Name	Signatur	Datum	Artikelnummer	Oberfläche: Elektropoliert
Ch. Höfig	CH	01.12.2021	111.2977.4L-IN	
Werkstoff: 1.4301 (X5CrNi18-10)				Blattformat A4
Gewicht 0,018 kg			Massstab: 1:1 Version: 1	Blatt 1 von 1