POS-NR.	BENENNUNG	MENGE
1	1385-VA Teil1	1
2	DIN 913 M4x6	1

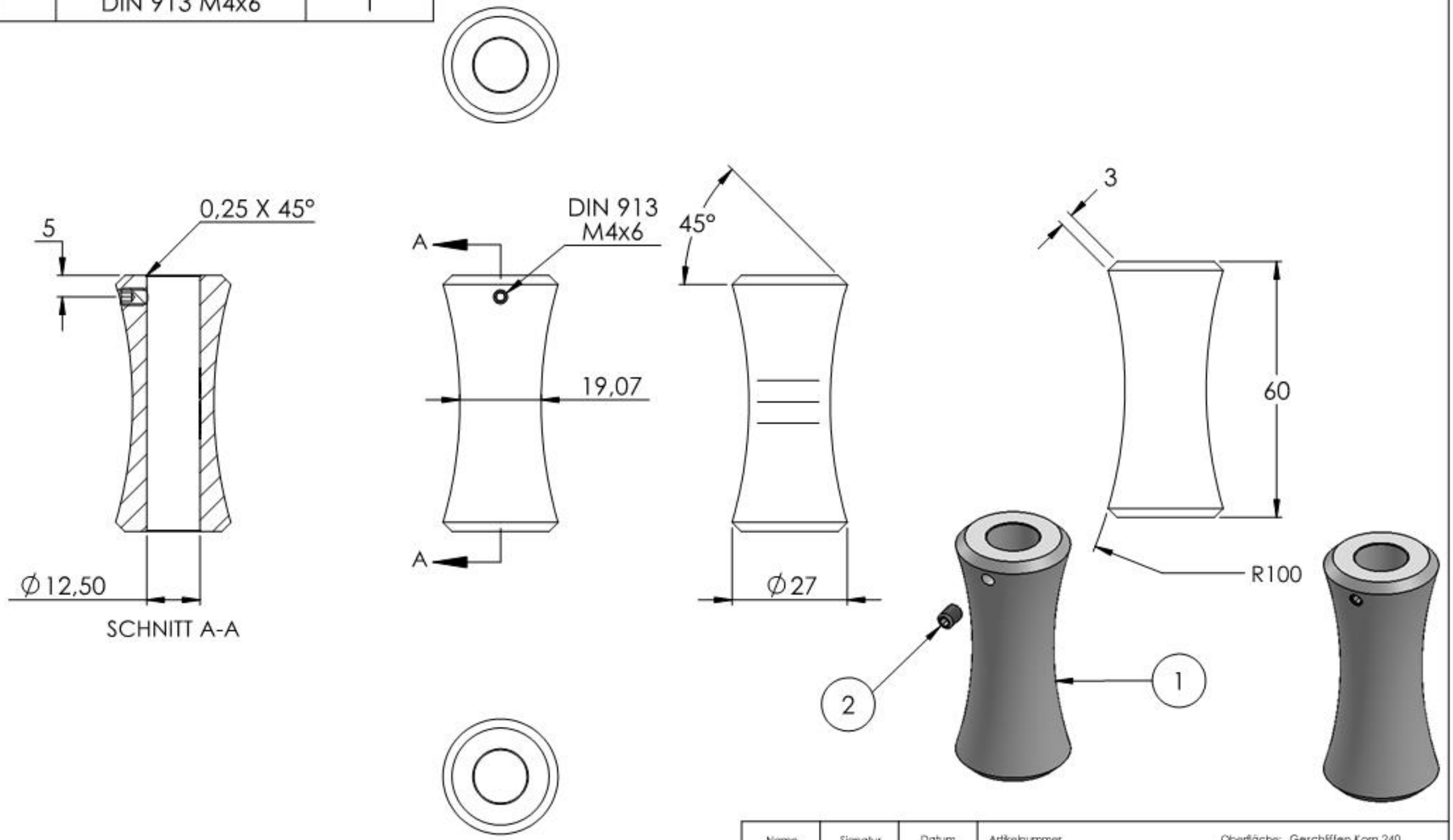

Name	Signatur	Datum	Artikelnummer	Oberfläche: Geschliffen Korn 240
Ch. Höfig	CH	21.11.2019	1385-VA	
Werkstoff: 1.4301 (X5CrNi18-10)				Blattformat A4
Gewicht 0.123 kg			Massstab: 1:1.25 Version: 1	Blatt 1 von 1