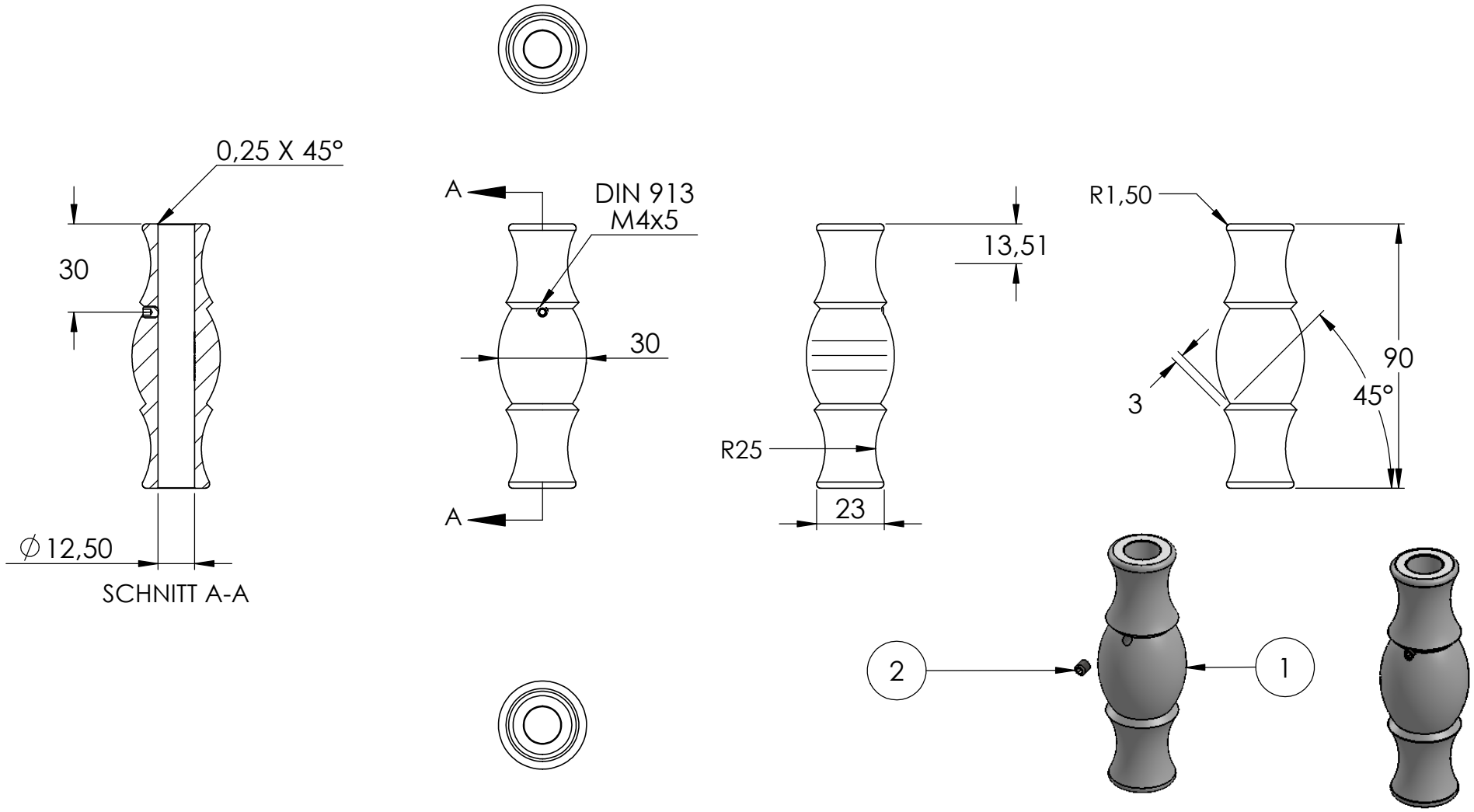| POS-NR. | BENENNUNG | MENGE |
|---|---|---|
| 1 | 2256-VA Teil1 | 1 |
| 2 | DIN 913 M4x5 | 1 |