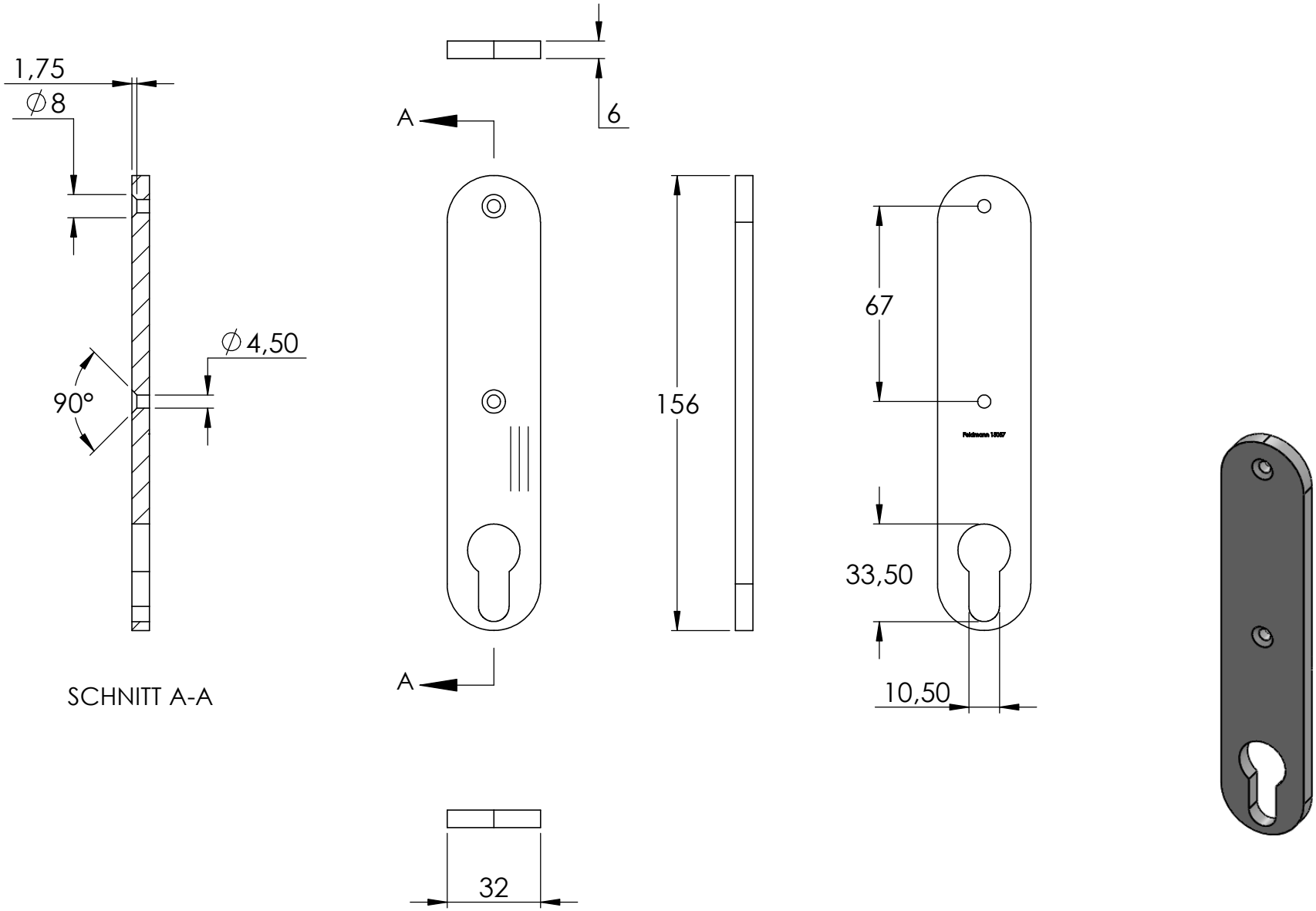
1,75
∅8
∅4,50
90°
SCHNITT A-A
A
A
6
156
32
67
33,50
10,50
Feldmann 18057