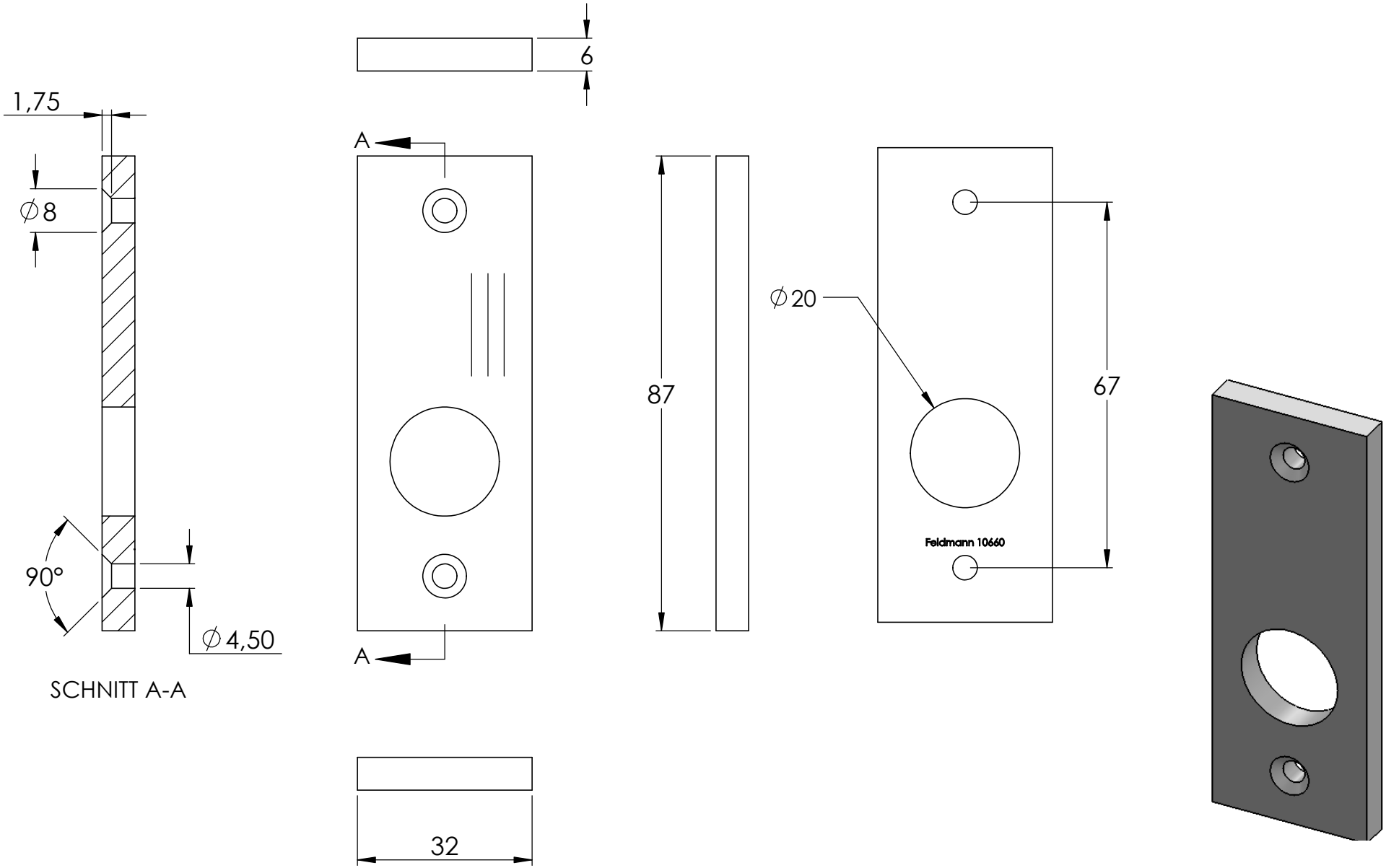
1,75
∅8
90°
∅4,50
SCHNITT A-A
6
A
A
87
32
∅20
67
Feldmann 10660