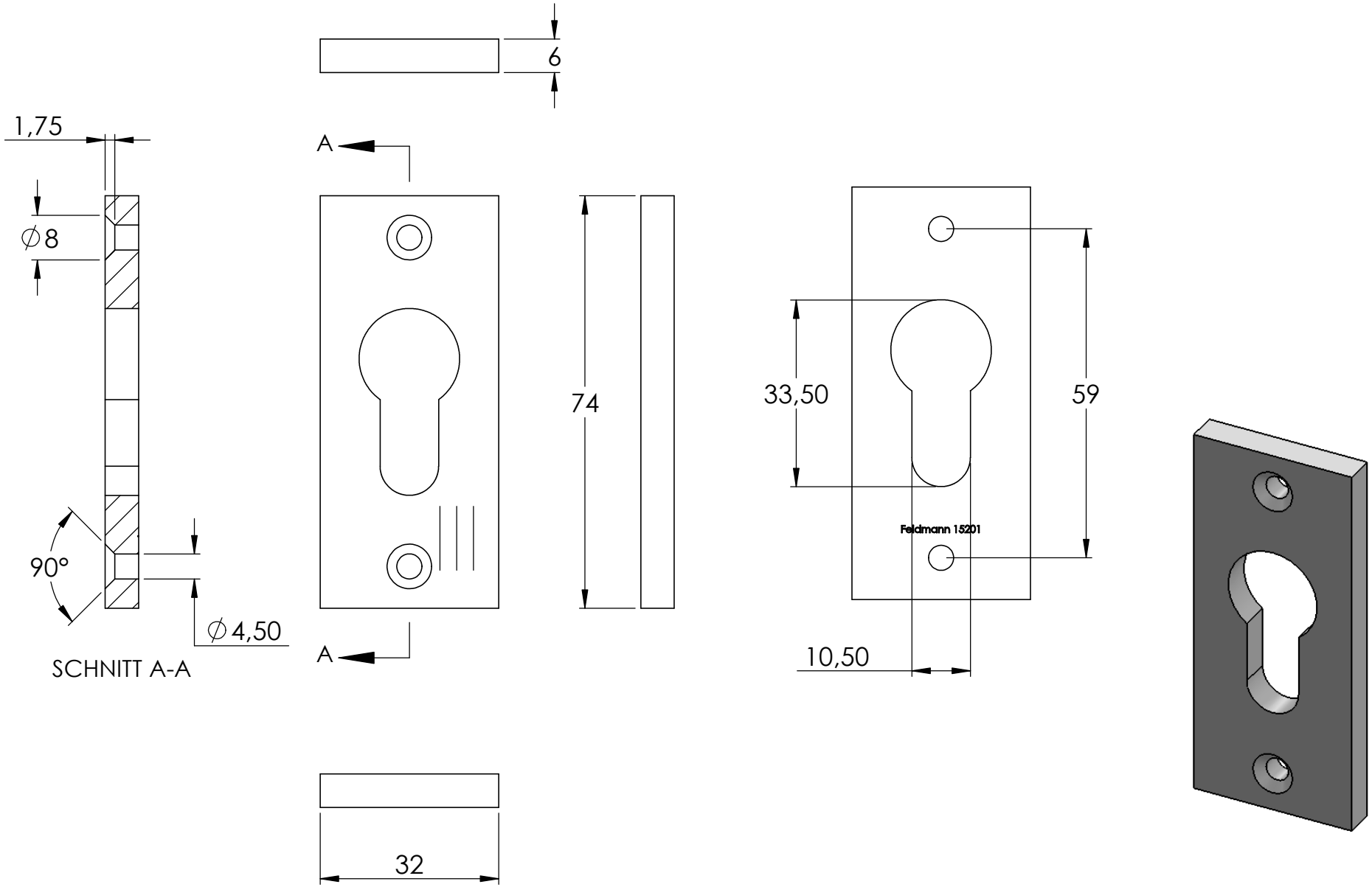
6
1,75
A
∅8
74
33,50
59
Feldmann 15201
90°
∅4,50
SCHNITT A-A
A
10,50
32