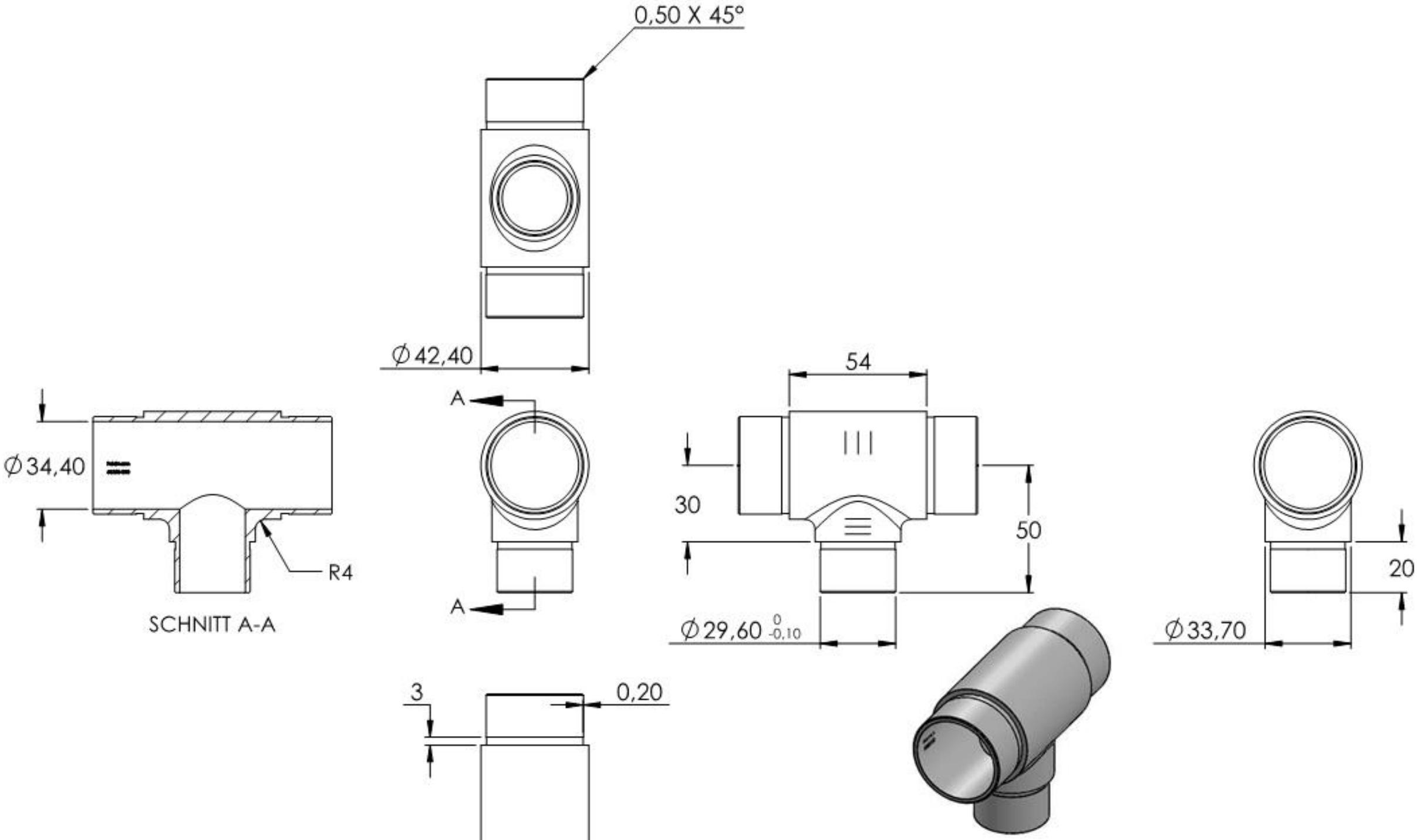

Name	Signatur	Datum	Artikelnummer	Oberfläche: Geschliffen Korn 240
Ch. Höfig	CH	03.03.2020	511.3672.4	
Werkstoff: 1.4301 (X5CrNi18-10)				Blattformat A4
Gewicht 0.320 kg			Massstab: 1:2 Version: 1	Blatt 1 von 1