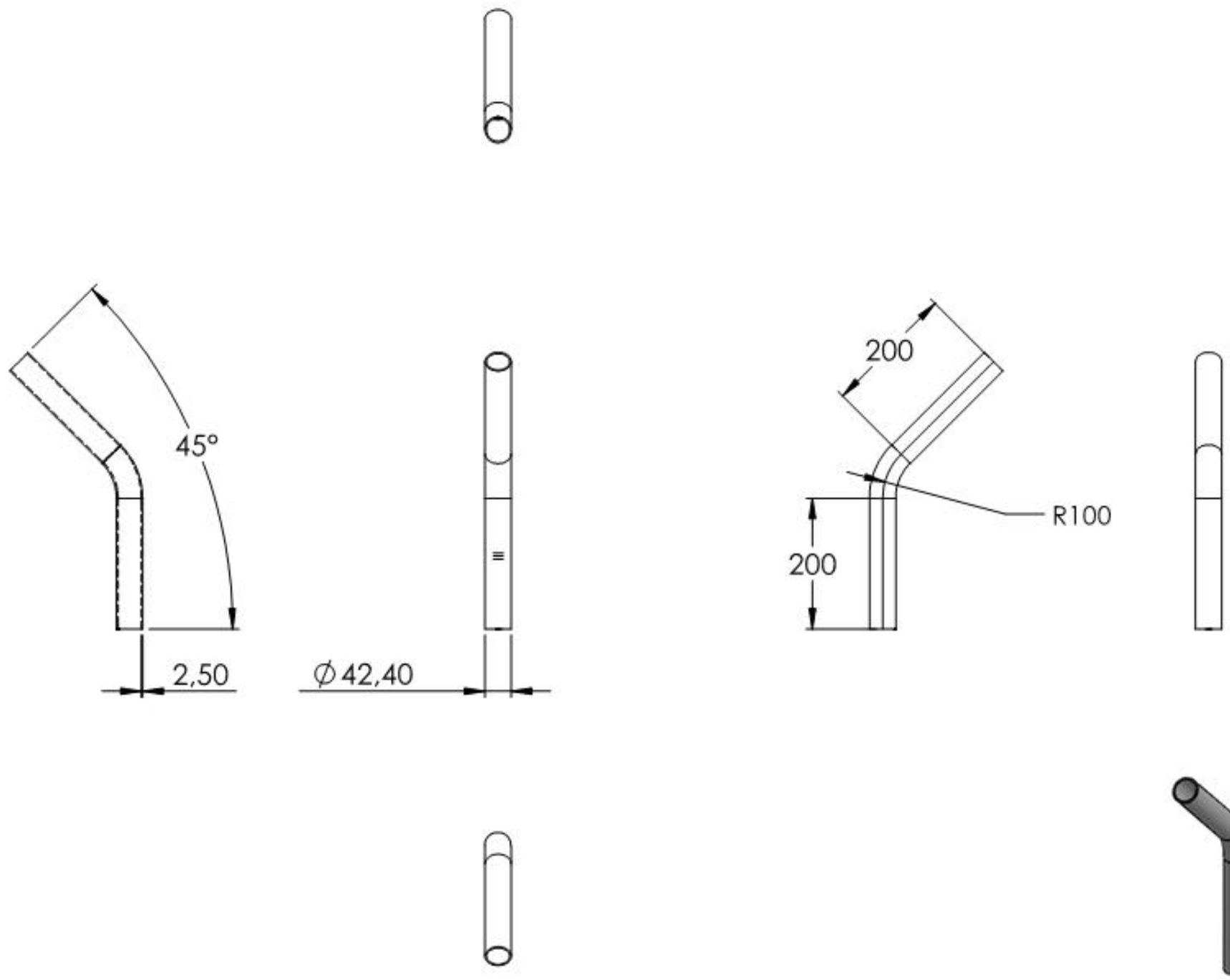

Name	Signatur	Datum	Artikelnummer	Oberfläche: ohne Nacharbeit
Ch. Höfig	CH	07.09.2023	5 11.3766.4	
Werkstoff: 1.4301 (X5CrNi18-10)				Blattformat A4
Gewicht: 1.238 kg			Maßstab: 1:10 Version: 1 Deutsch	Blatt 1 von 1