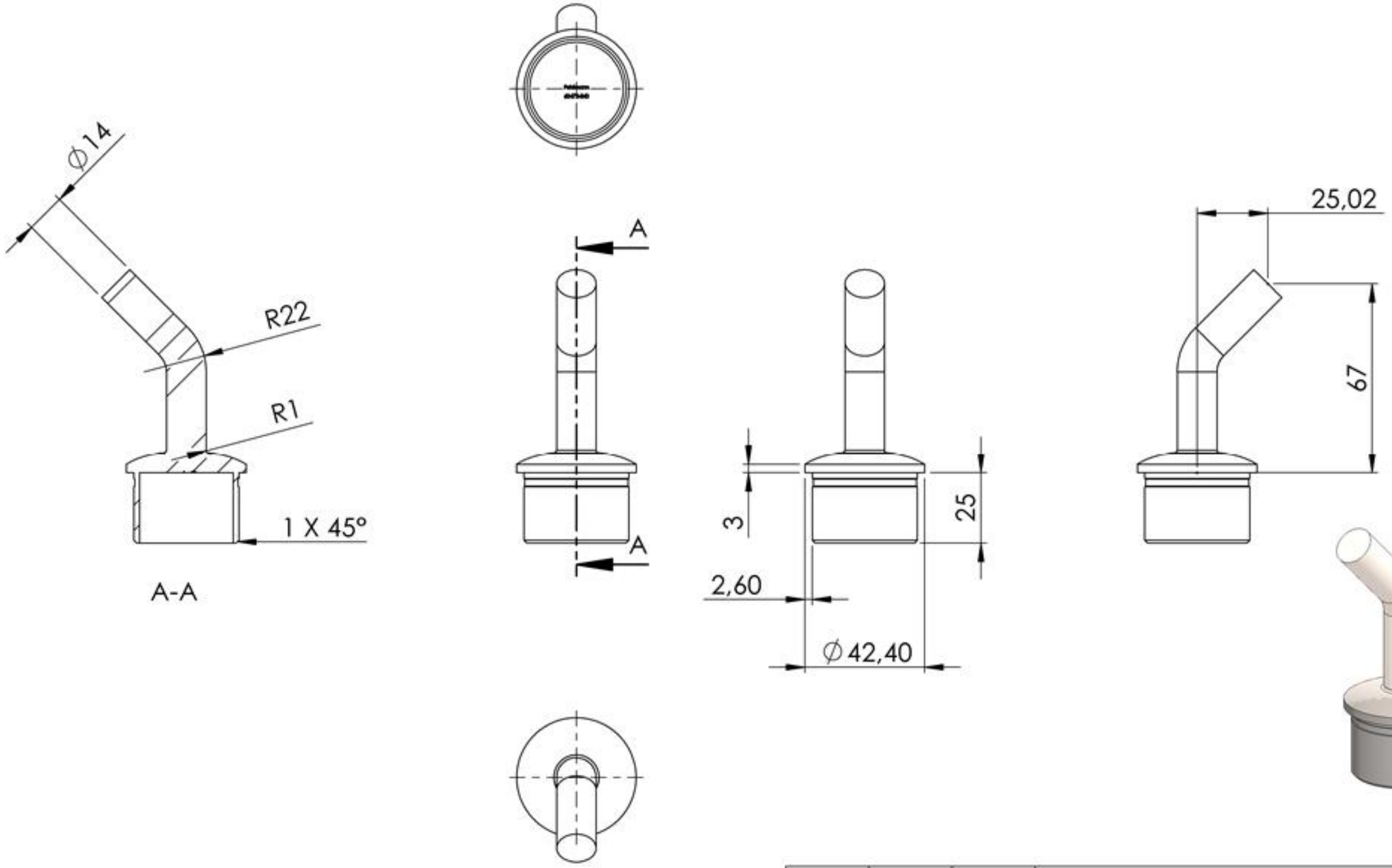

Name	Signatur	Datum	Artikelnummer	Oberfläche: Geschliffen Korn 240
Ch. Höfg	CH	24.11.2015	(11.3880.4)	
Werkstoff: 1.4301 (X5CrNi18-10)				Blattformat A4
Gewicht 0.189 kg			Massstab: 1:2	Blatt 1 von 1