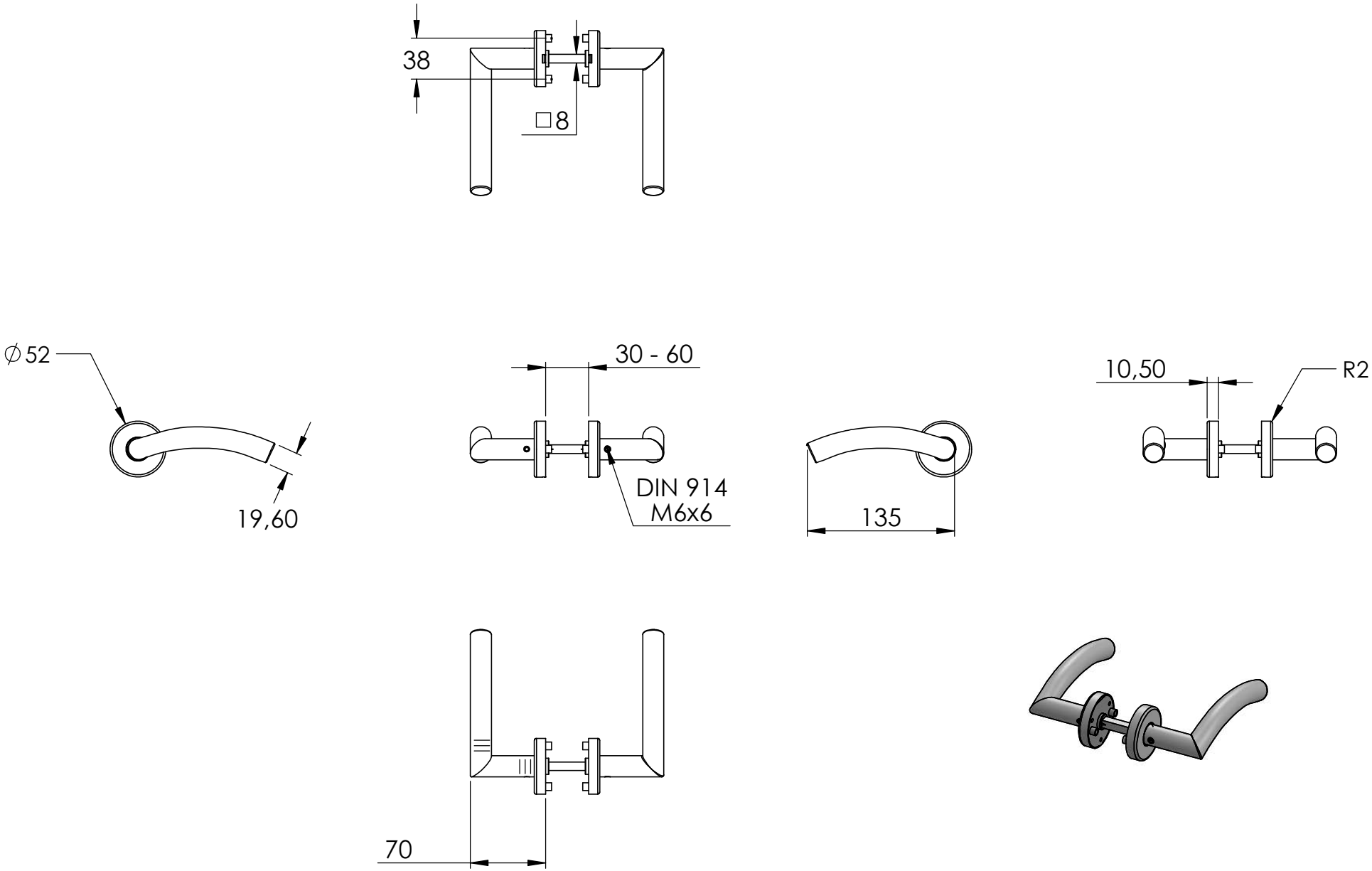
38
□8
∅52
19,60
30 - 60
DIN 914
M6x6
135
10,50
R2
70

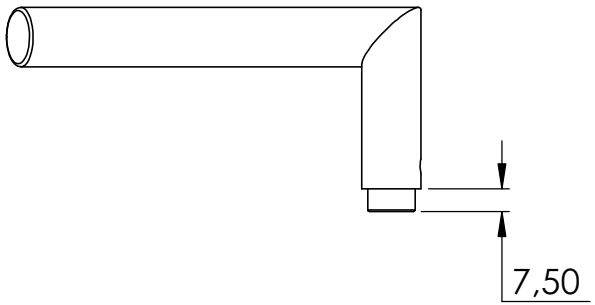

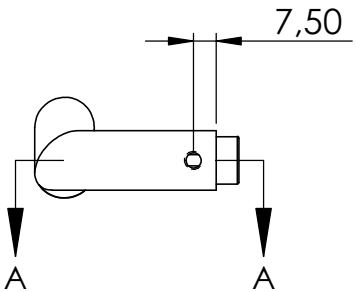

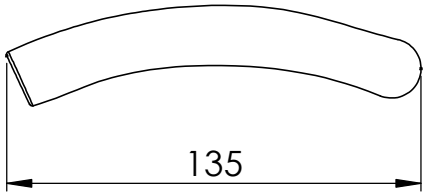

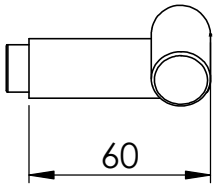

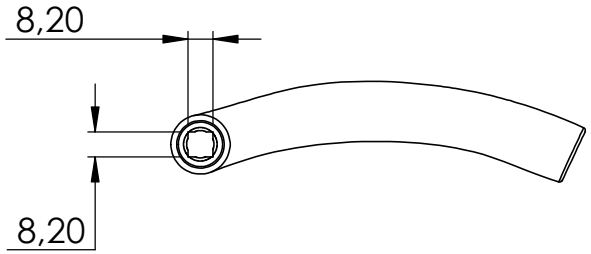

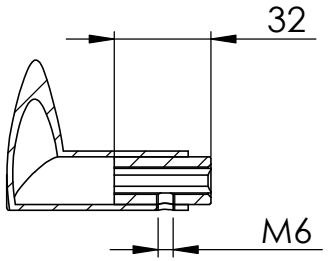

SCHNITT A-A

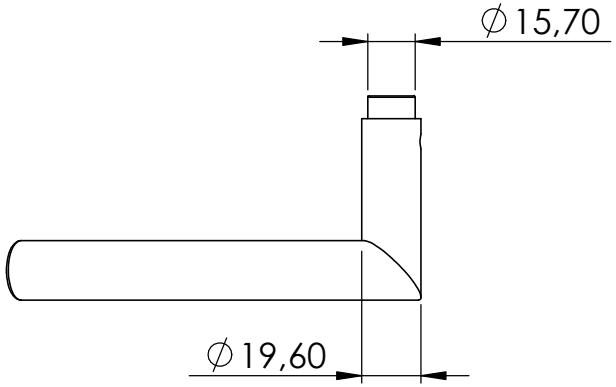

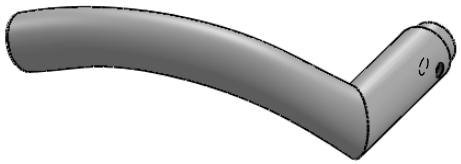

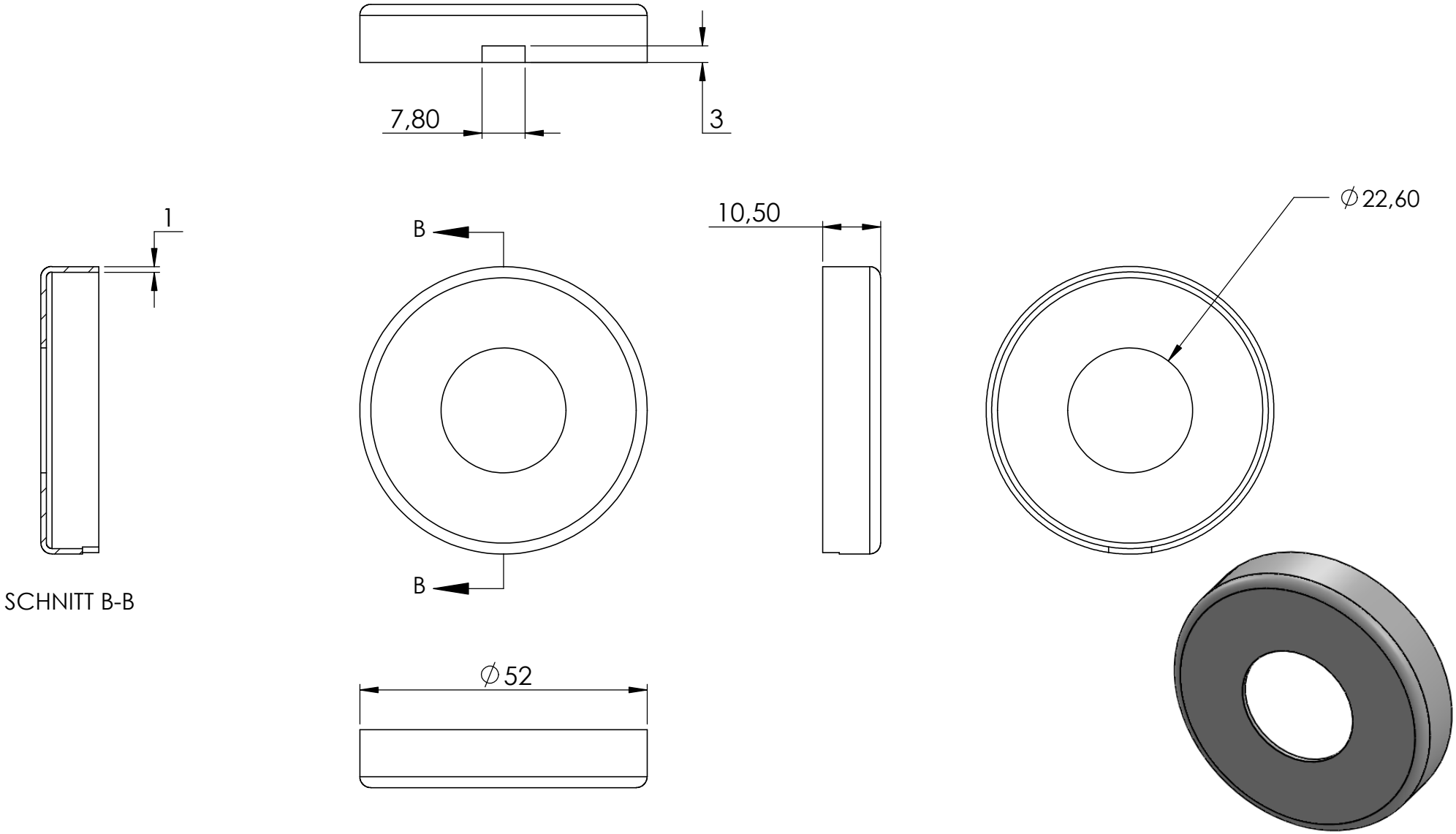
7,80
3
1
B
B
10,50
∅22,60
SCHNITT B-B
∅52

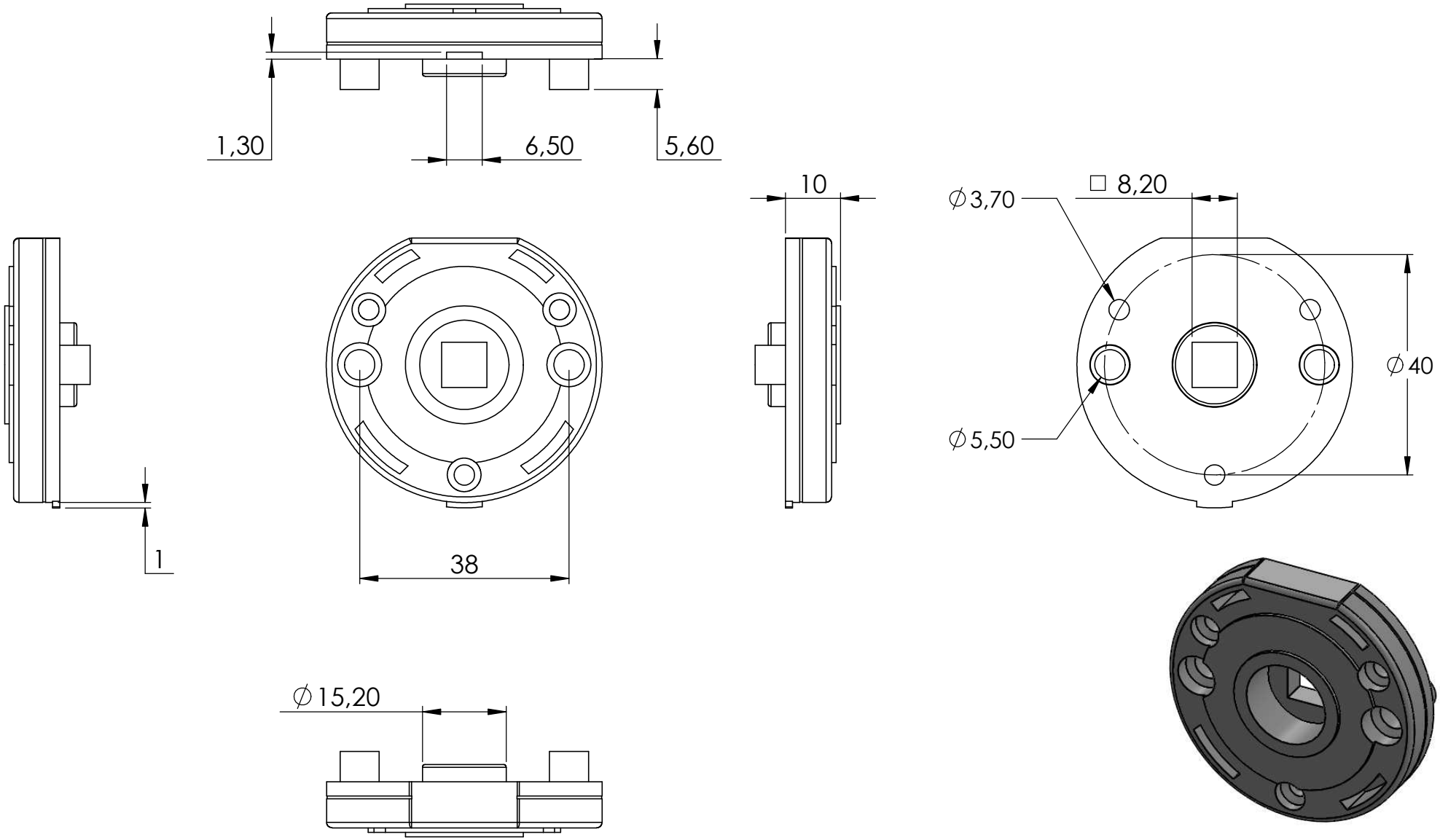
1,30
6,50
5,60
10
□ 8,20
∅3,70
∅40
∅5,50
1
38
∅15,20

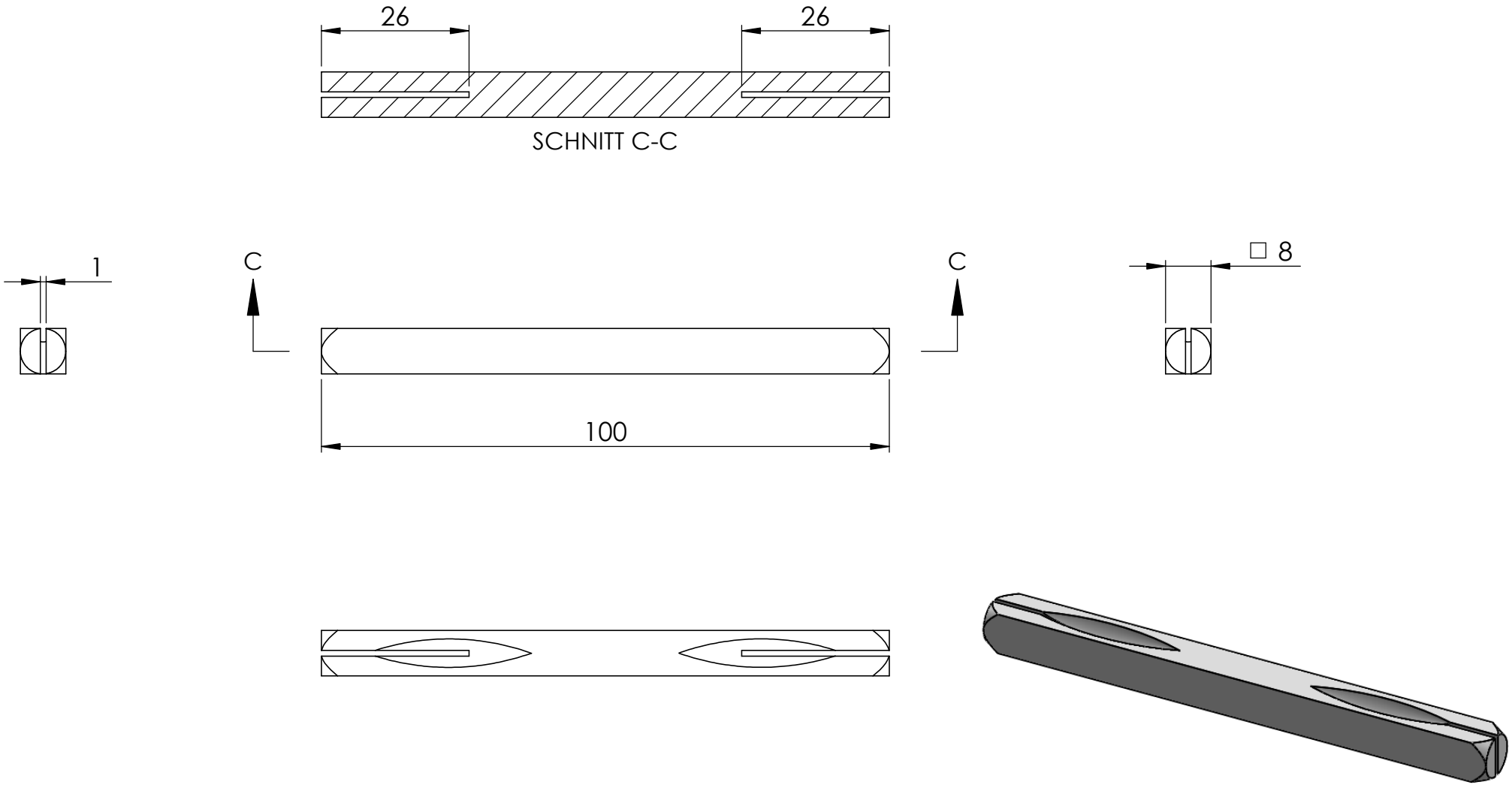
26
26
SCHNITT C-C
1
C
C
□ 8
100
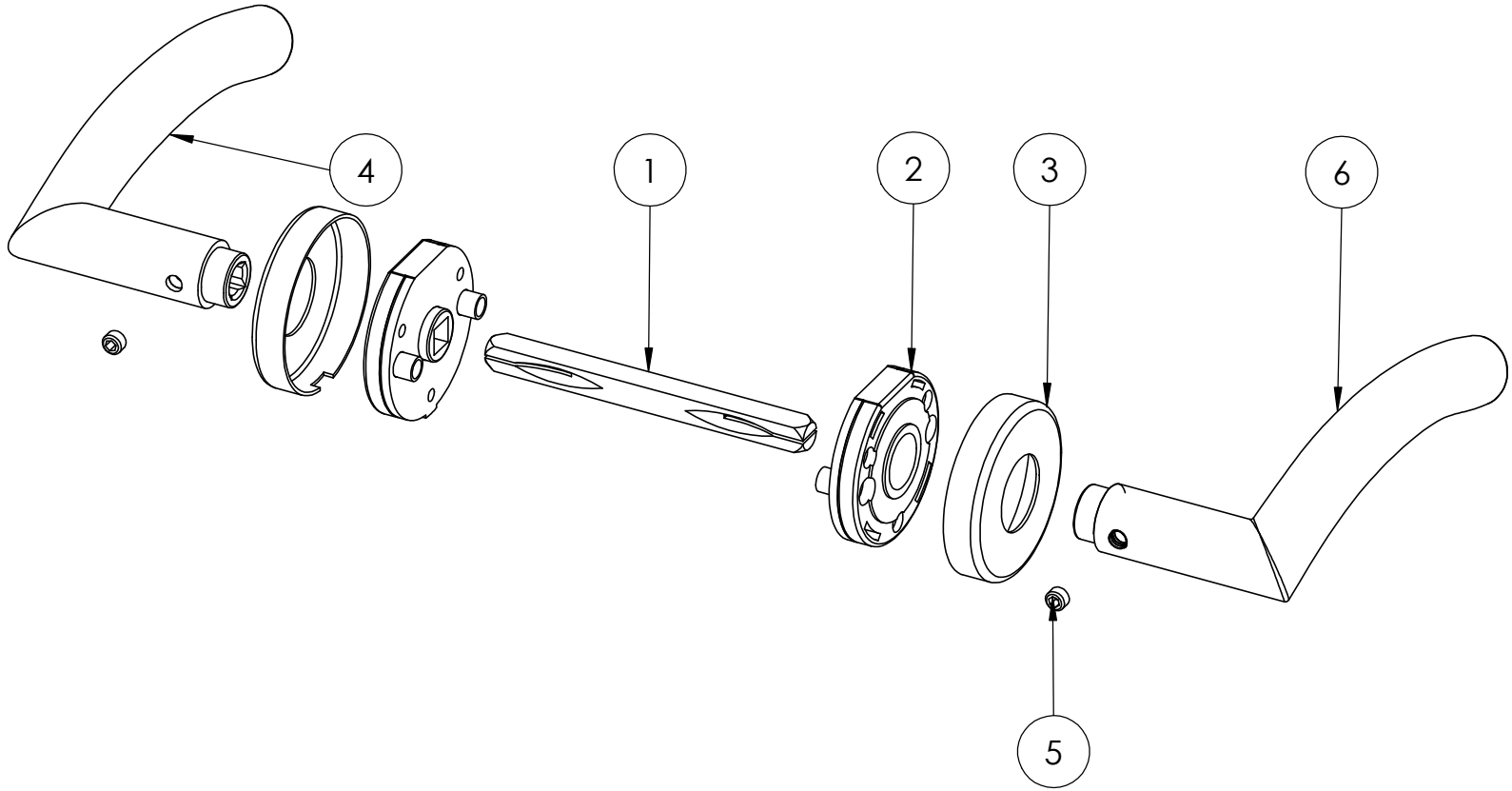
4	412-VA Teil1	1
5	DIN 914 M6x6	2
6	412-VA Teil5	1