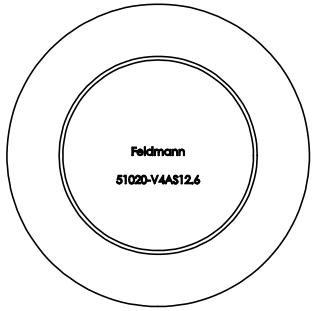
Feldmann
51020-V4AS12.6

SCHNITT A-A

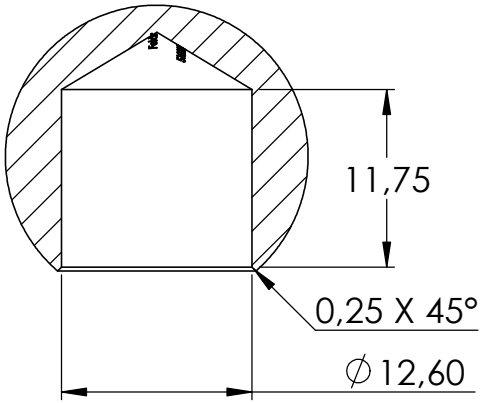
11,75
0,25 X 45°
∅12,60

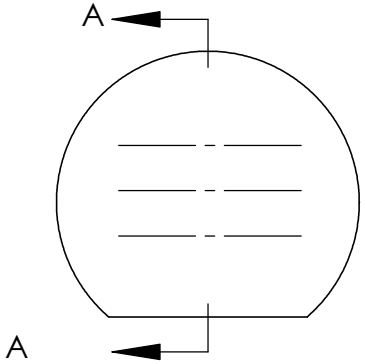
A
A

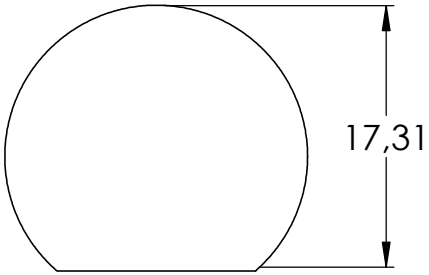
17,31

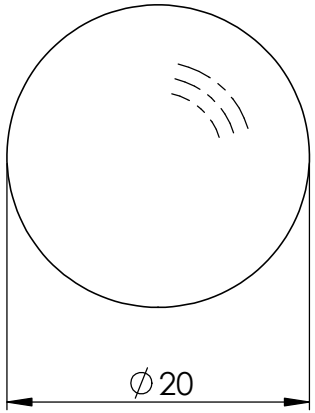
∅20

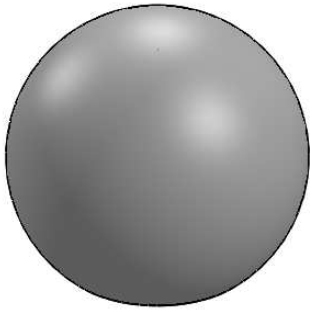

Feldmann