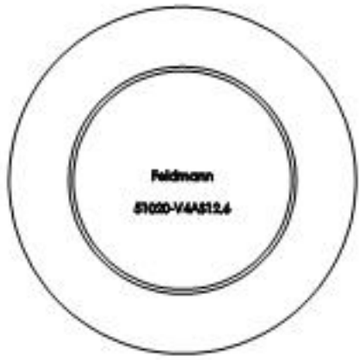

SCHNITT A-A

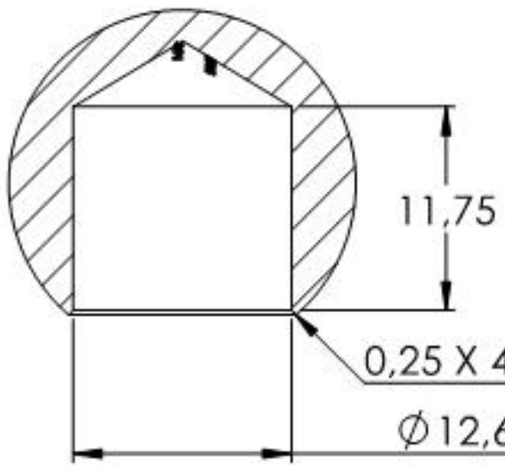

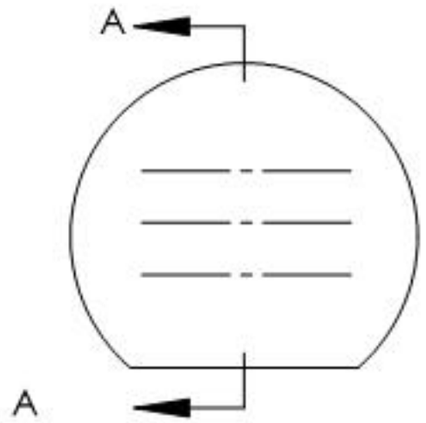

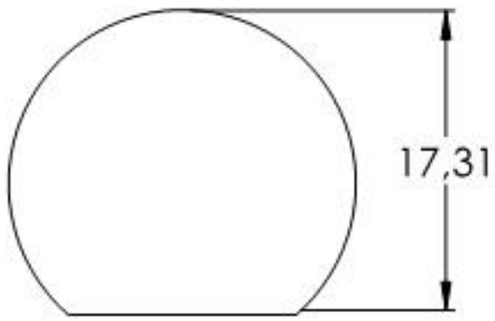

Name	Signatur	Datum	Artikelnummer	Oberfläche: Geschliffen Korn 240
Ch. Höfig	CH	29.03.2019	511.4028.12.6	
Werkstoff: 1.4401/04 (X5CrNiMo17-12-2)				Blattformat A4
Gewicht 0,019 kg			Massstab: 2:1 Version: 1.1	Blatt 1 von 1