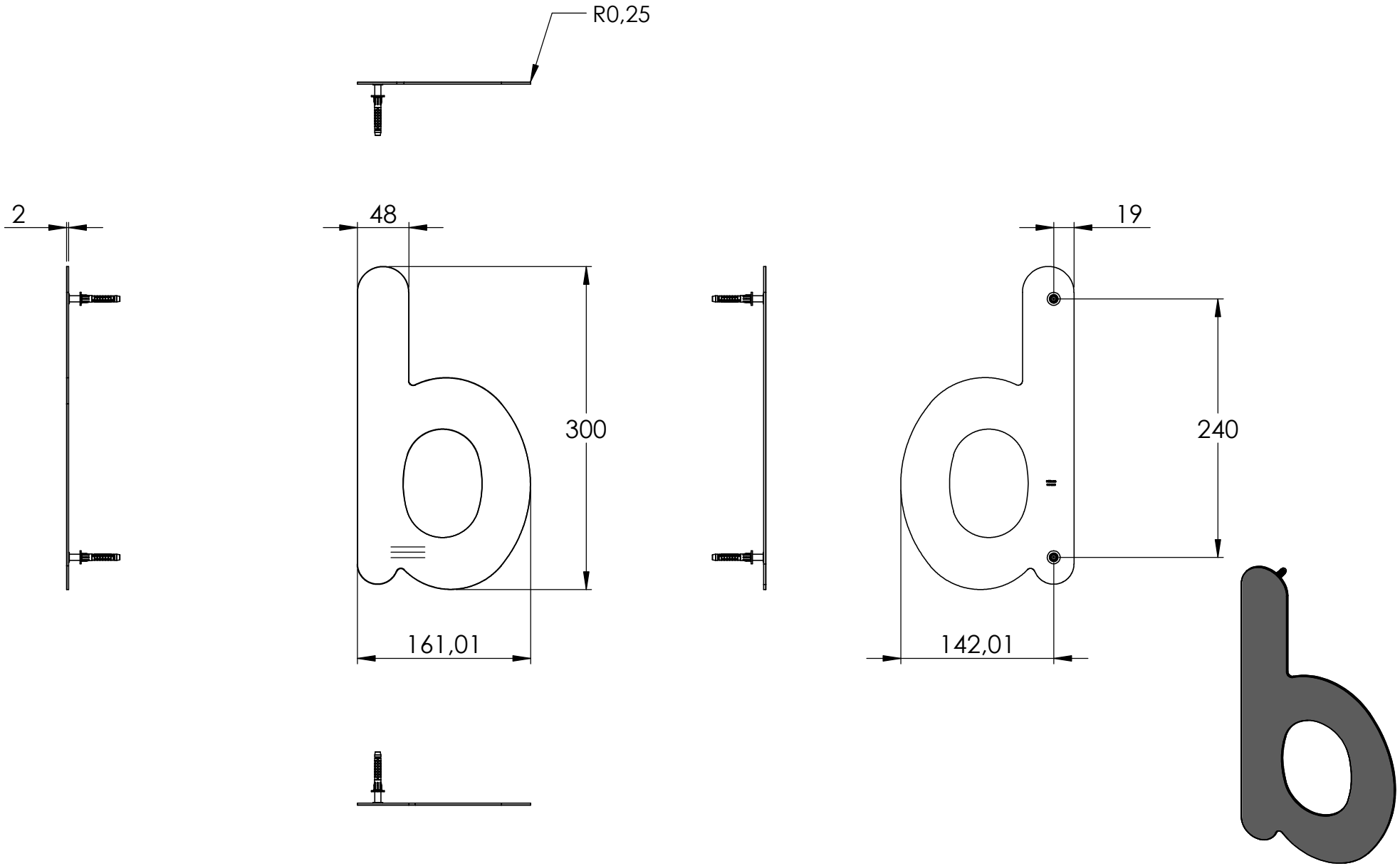
R0,25
2
48
300
161,01
19
240
142,01

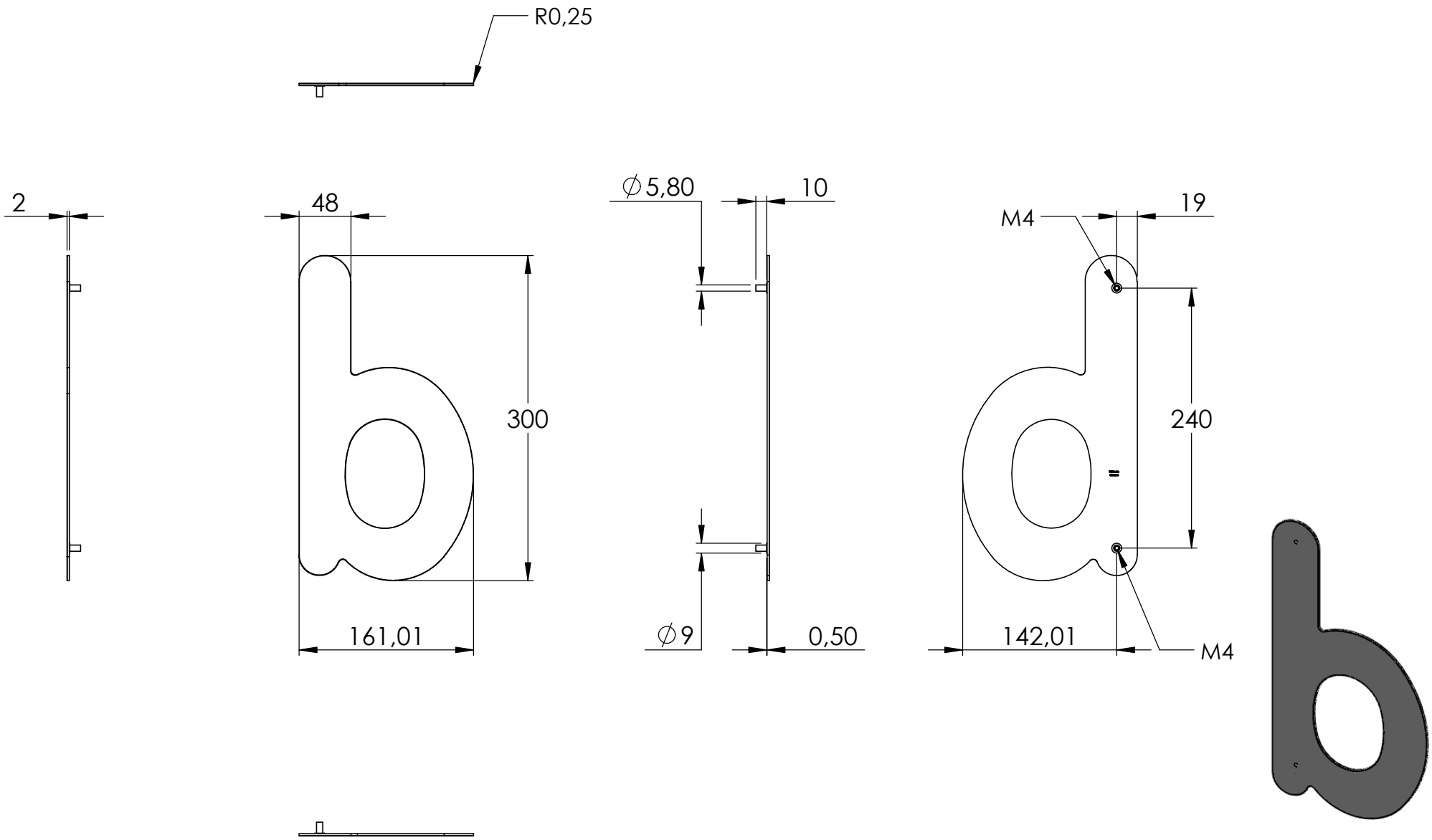
R0,25
2
48
300
161,01
∅5,80
10
∅9
0,50
M4
19
240
142,01
M4

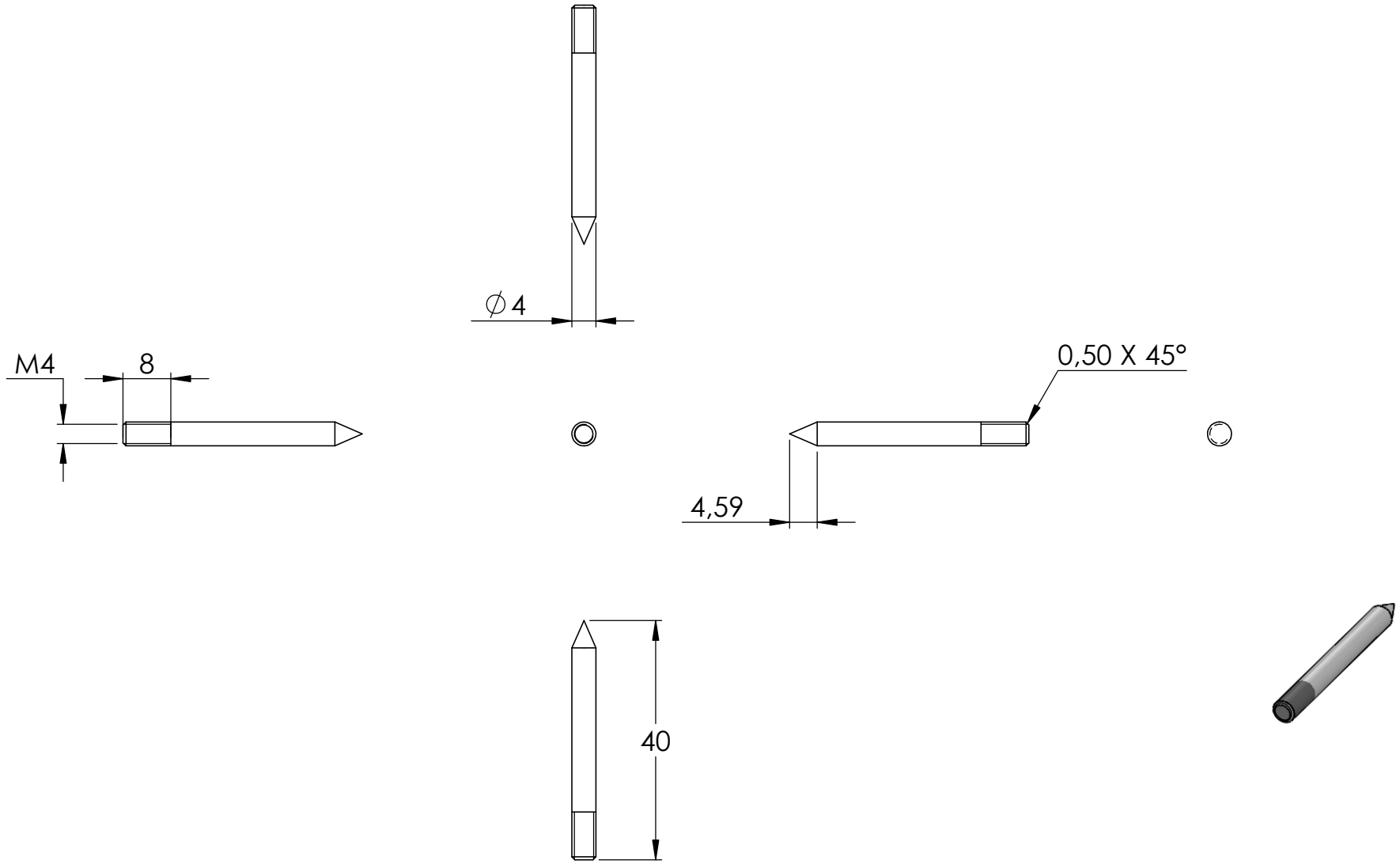
∅4
M4
8
0,50 X 45°
4,59
40

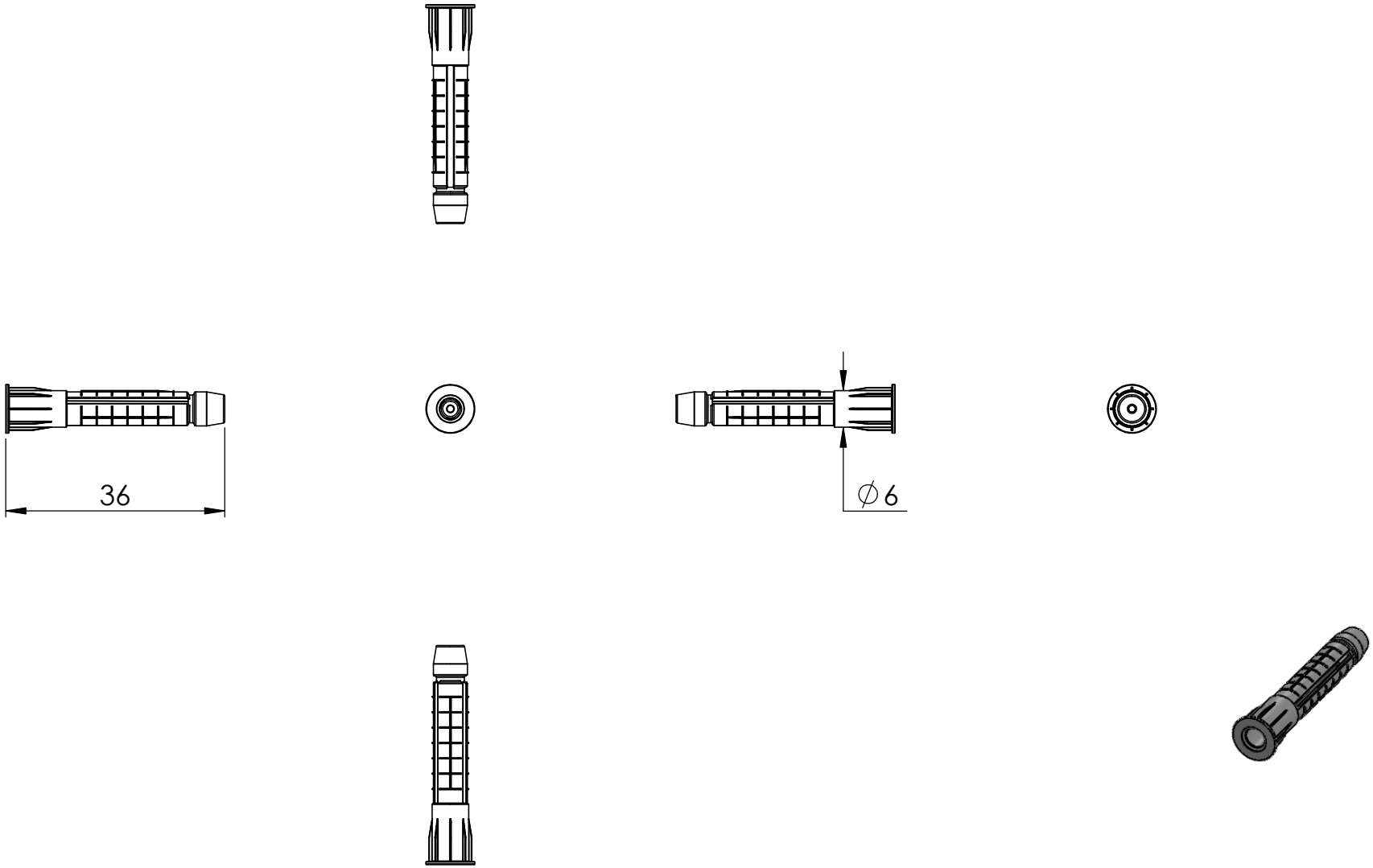
36
∅6

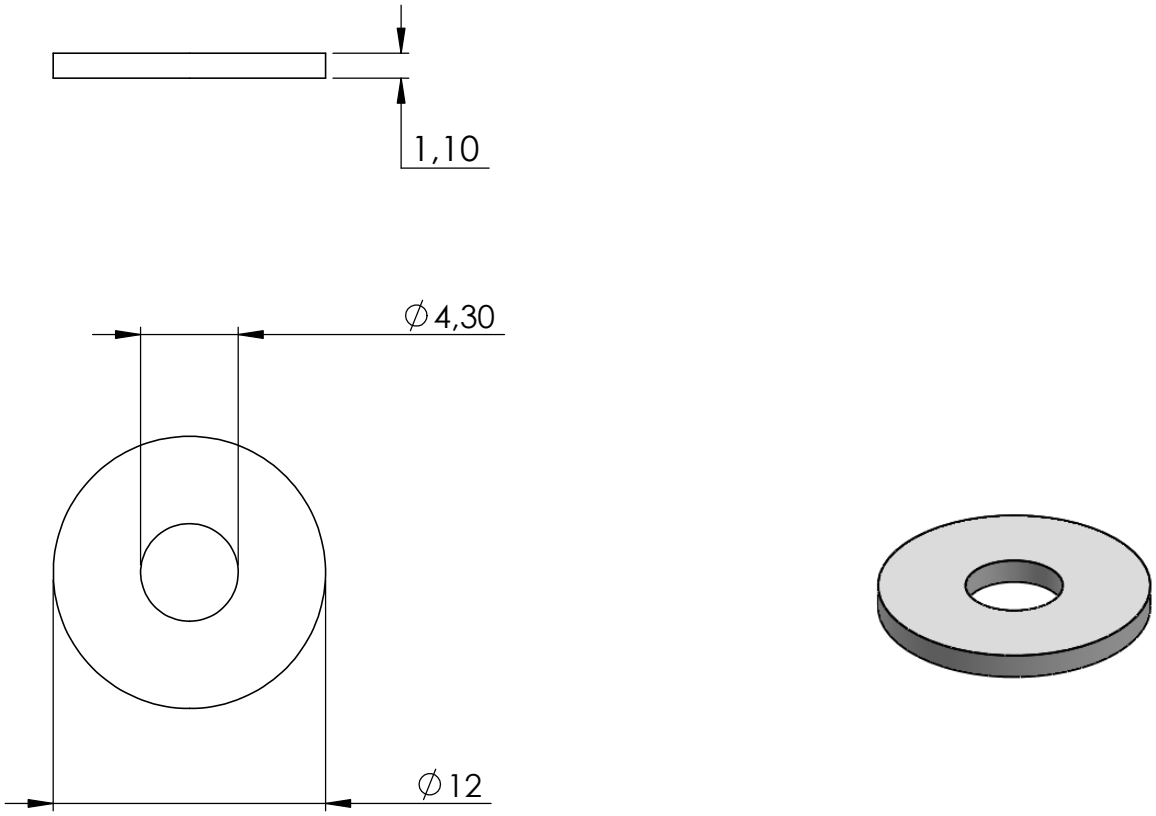
1,10
∅4,30
∅12
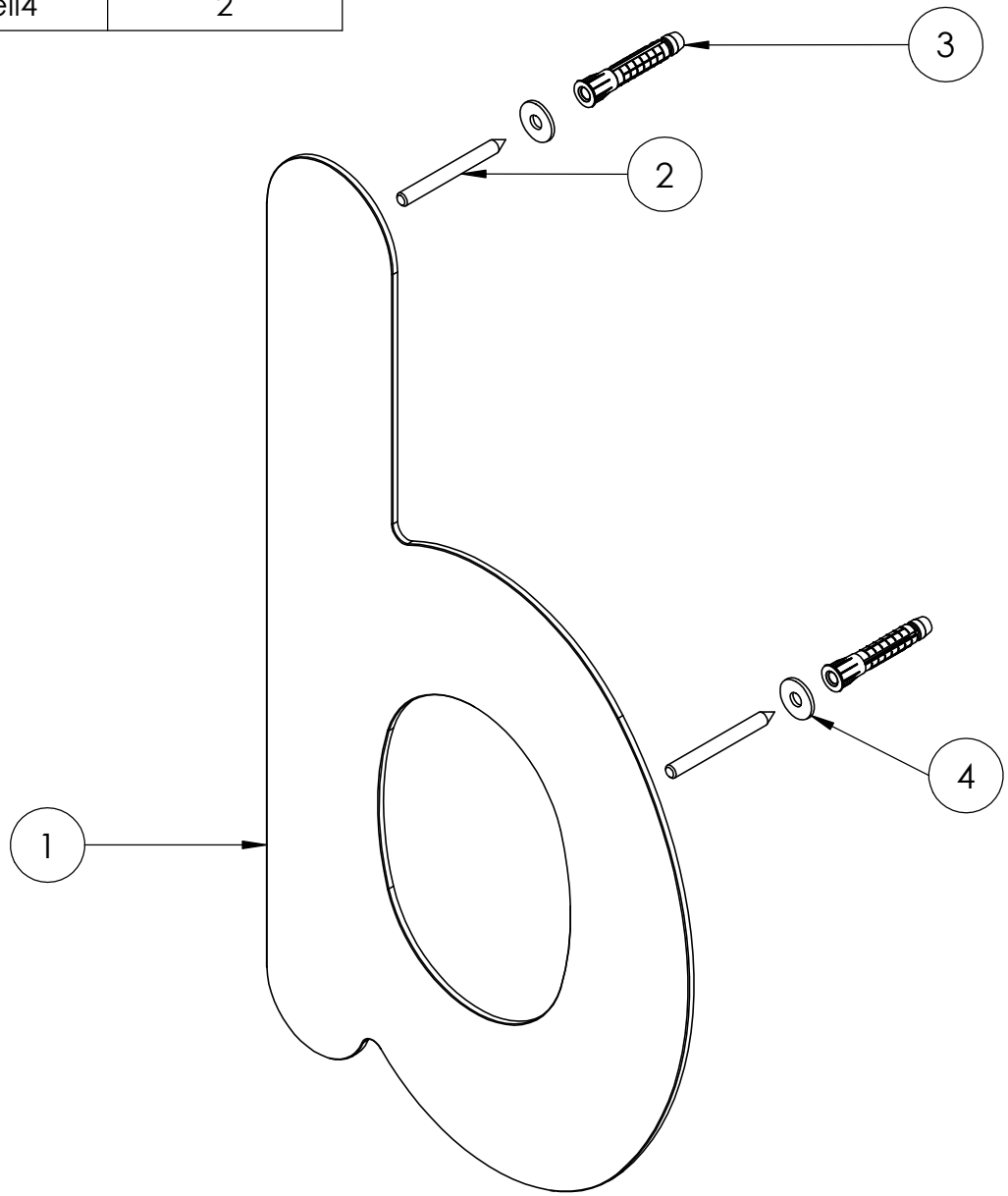
4	041-HN-X Teil4	2