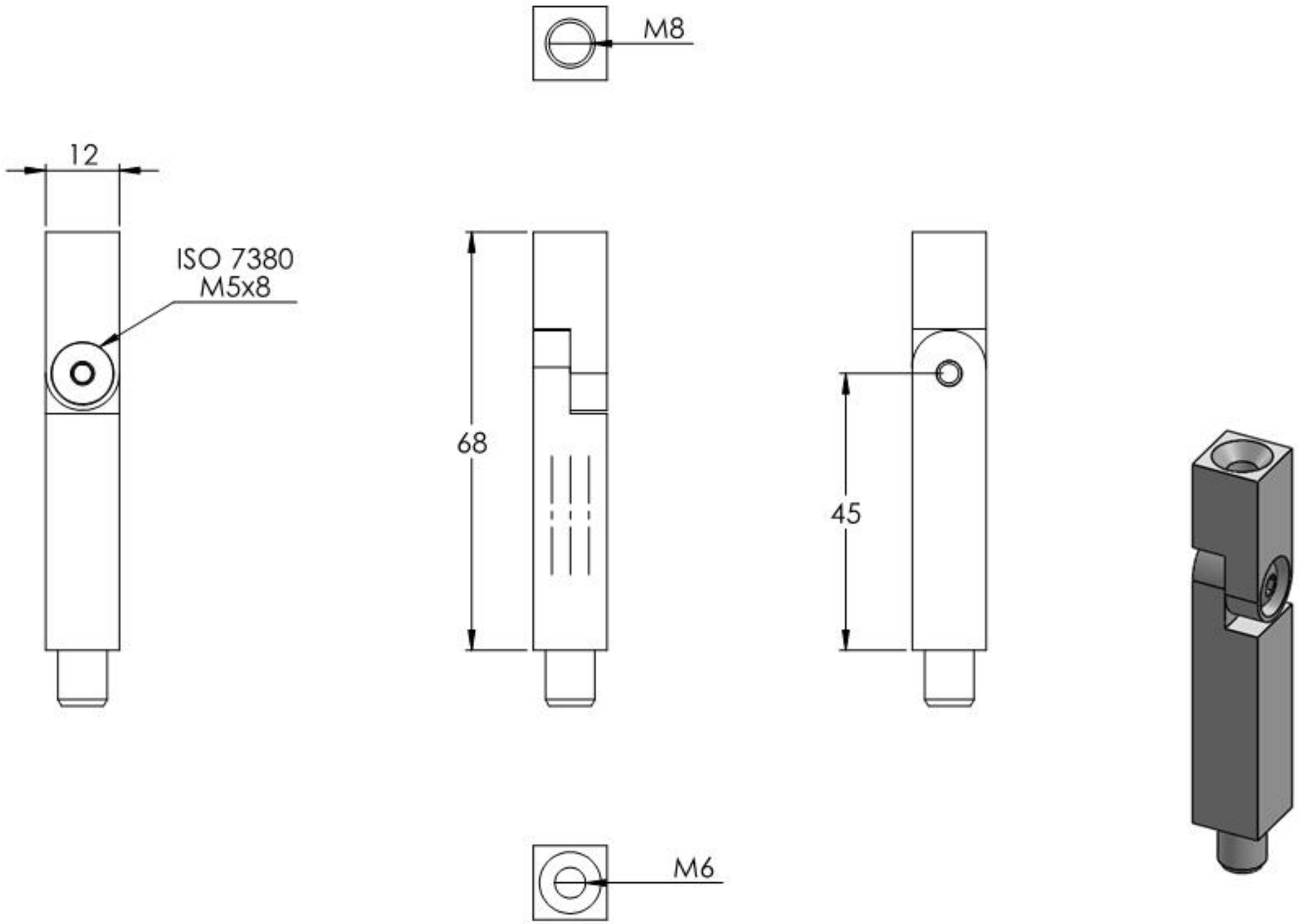

Name	Signatur	Datum	Artikelnummer	Oberfläche: Geschliffen Korn 240
Ch. Höfig	CH	06.08.2018	(12.2165.4)	
Werkstoff: 1.4301 (X5CrNi18-10)				Blattformat A4
Gewicht 0.075 kg			Massstab: 1:1 Version: 1	Blatt 1 von 4

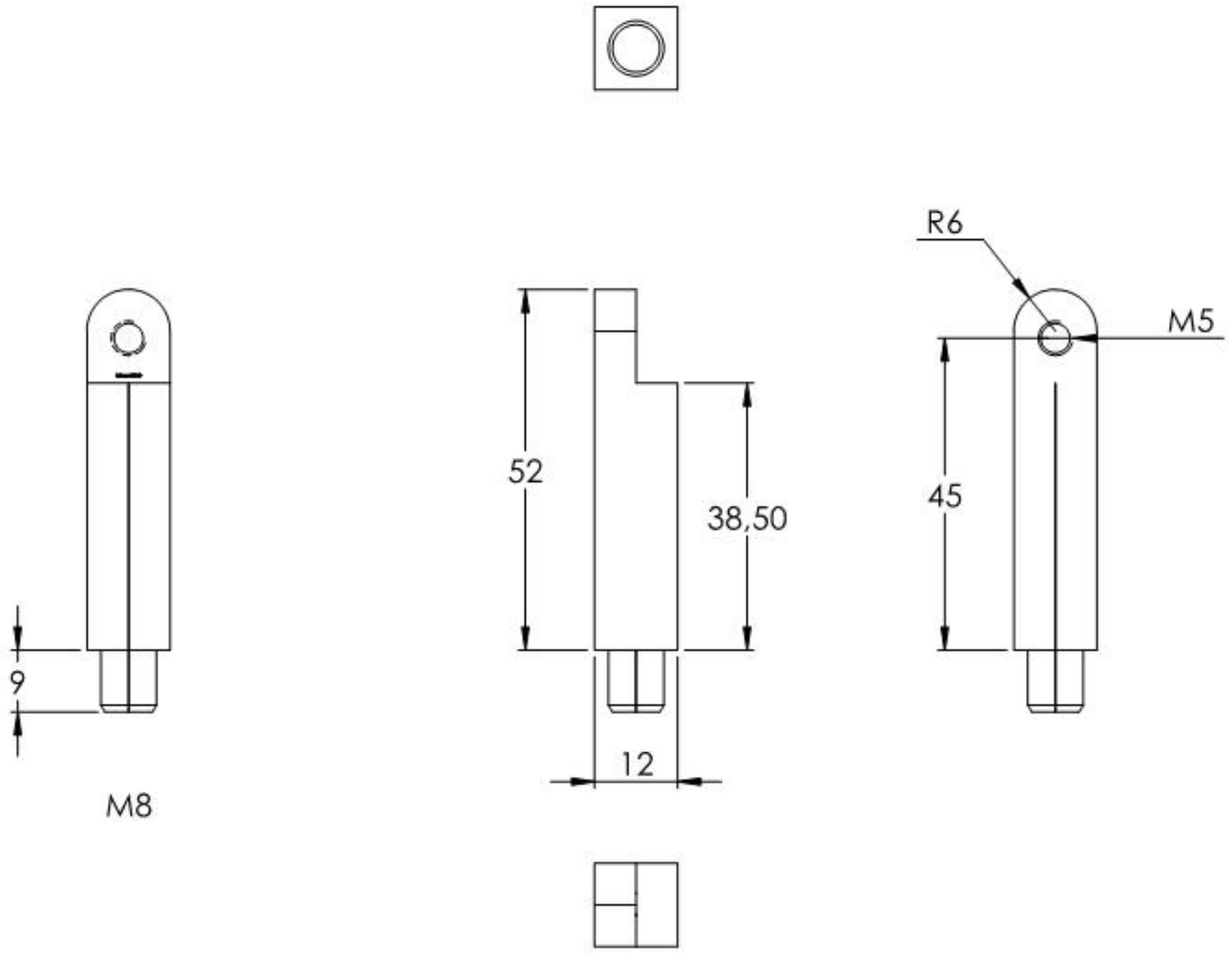

Name	Signatur	Datum	Artikelnummer	Oberfläche: Geschliffen Korn 240
Ch. Höfig	CH	06.08.2018	(12.2165.4) Teil1	
Werkstoff: 1.4301 (X5CrNi18-10)				Blattformat A4
Gewicht 0.054 kg			Massstab: 1:1 Version: 1	Blatt 2 von 4

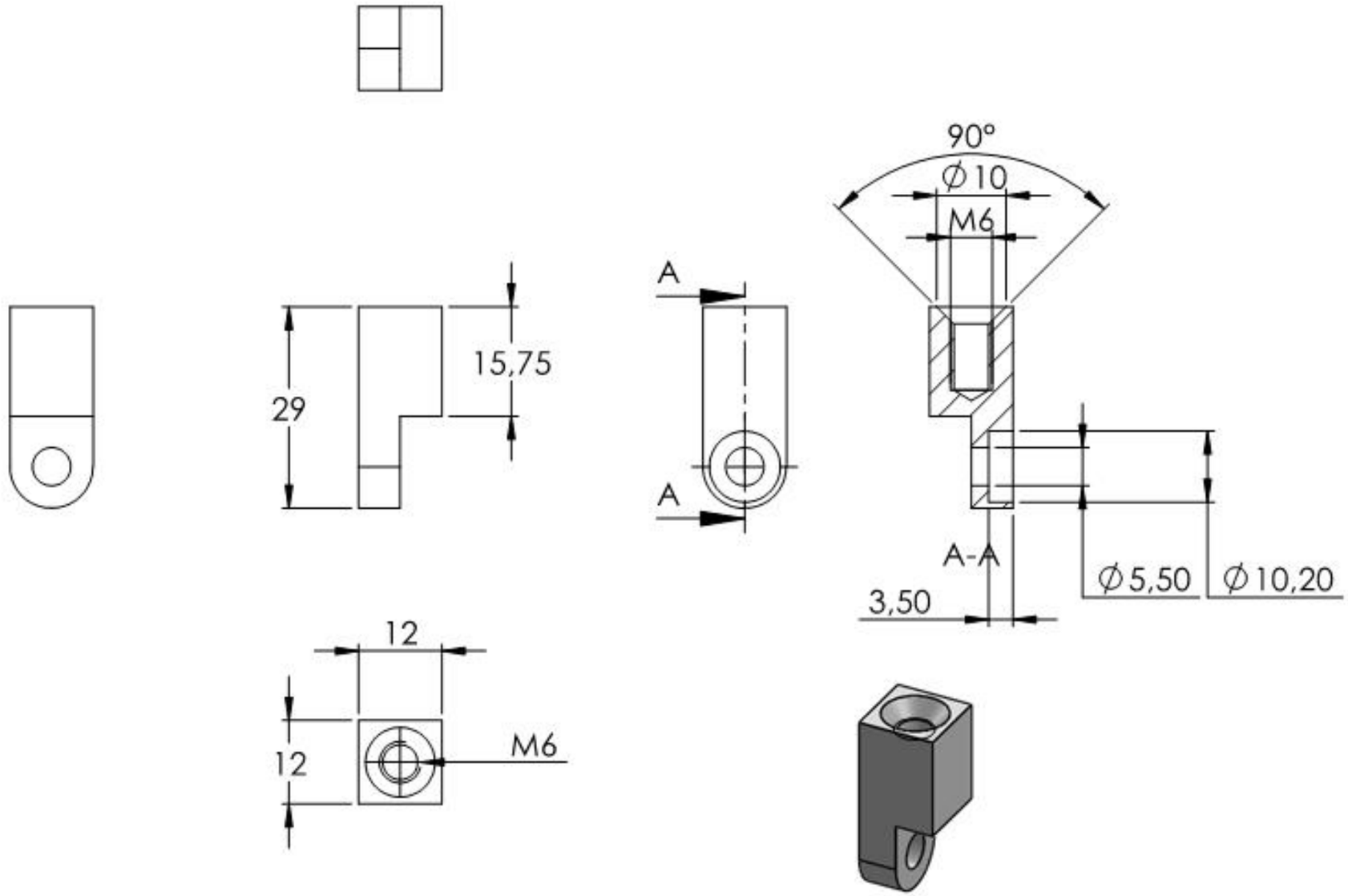

Name	Signatur	Datum	Artikelnummer	Oberfläche: Geschliffen Korn 240
Ch. Höfig	CH	06.08.2018	(12.2165.4) Teil2	
Werkstoff: 1.4301 (X5CrNi18-10)				Blattformat A4
Gewicht 0.020 kg			Massstab: 1:1 Version: 1	Blatt 3 von 4