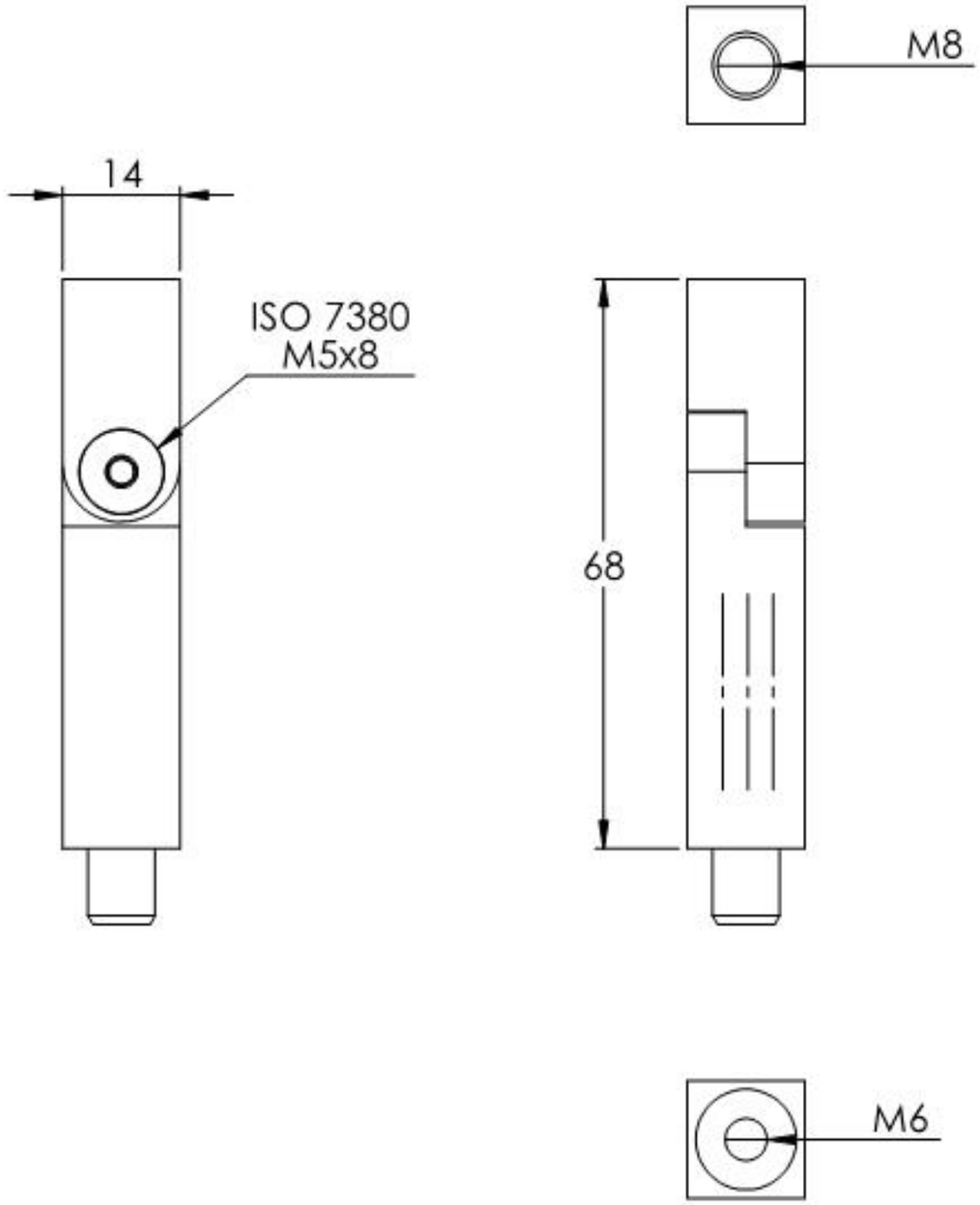

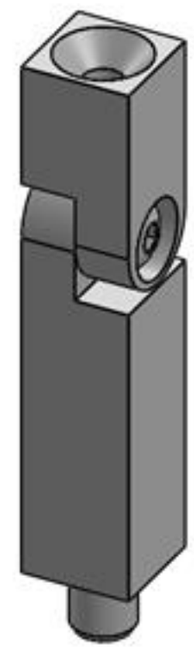

Name	Signatur	Datum	Artikelnummer	Oberfläche: Geschliffen Korn 240	
Ch. Höfig	CH	06.08.2018	(12.2166.4)		
Werkstoff: 1.4301 (X5CrNi18-10)					Blattformat A4
Gewicht 0.101 kg			Massstab: 1:1 Version: 1	Blatt 1 von 4	

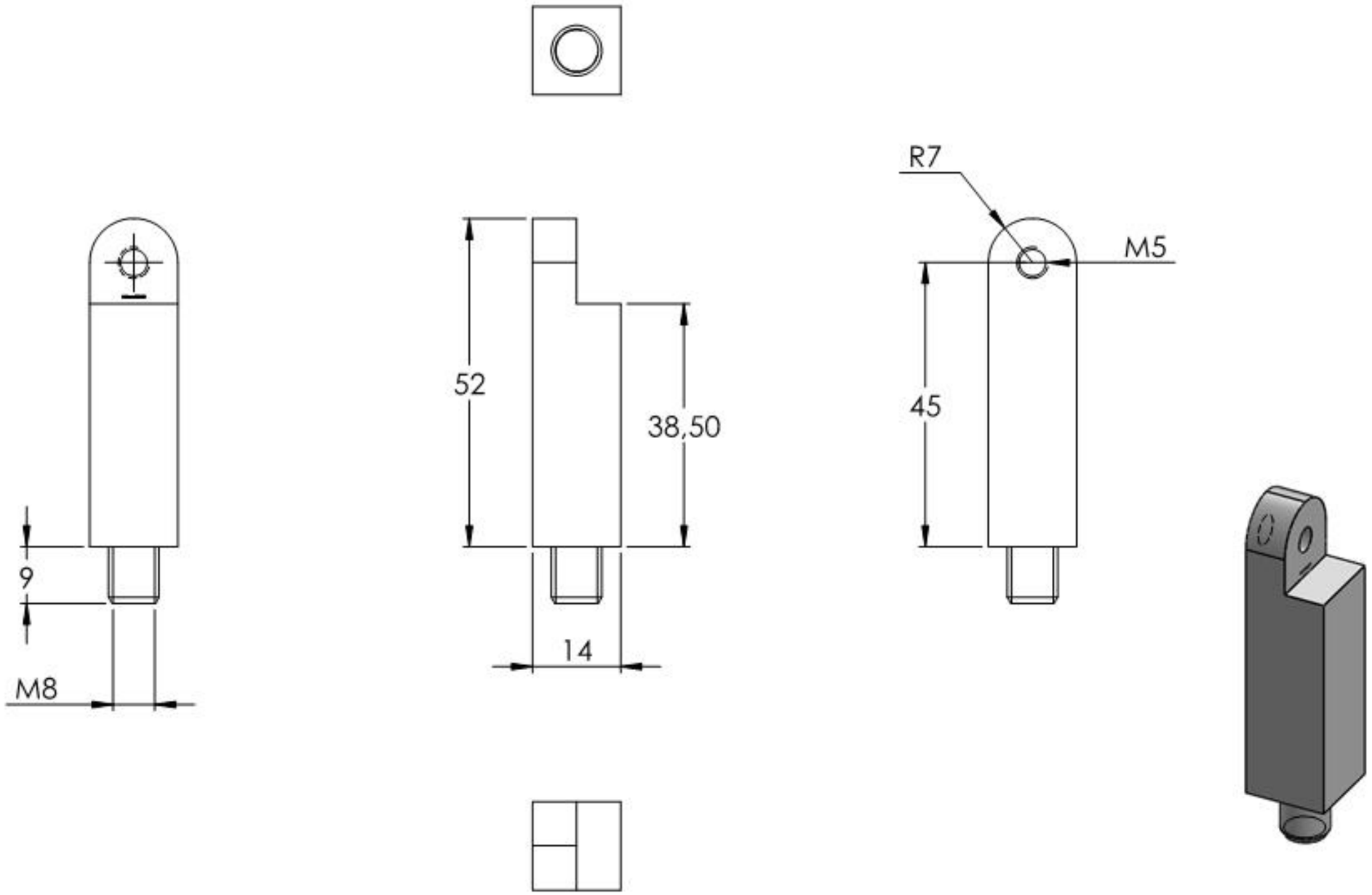

Name	Signatur	Datum	Artikelnummer	Oberfläche: Geschliffen Korn 240	
Ch. Höfig	CH	06.08.2018	(12.2166.4) Teil1		
Werkstoff: 1.4301 (X5CrNi18-10)					Blattformat A4
Gewicht 0.072 kg			Massstab: 1:1 Version: 1	Blatt 2 von 4	

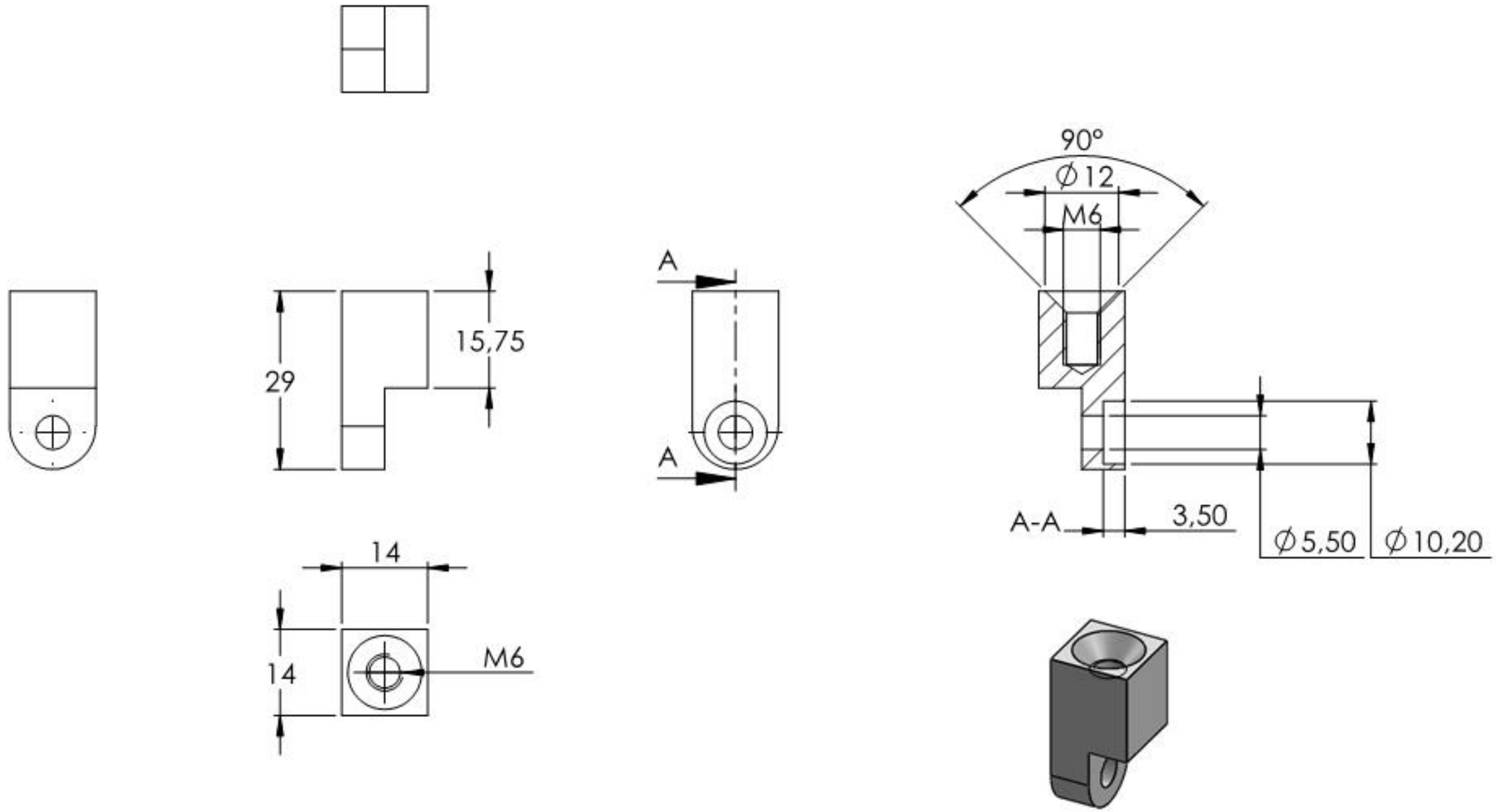

Name	Signatur	Datum	Artikelnummer	Oberfläche: Geschliffen Korn 240
Ch. Höfig	CH	06.08.2018	(12.2166.4) Teil2	
Werkstoff: 1.4301 (X5CrNi18-10)				Blattformat A4
Gewicht 0.028 kg			Massstab: 1:1 Version: 1	Blatt 3 von 4