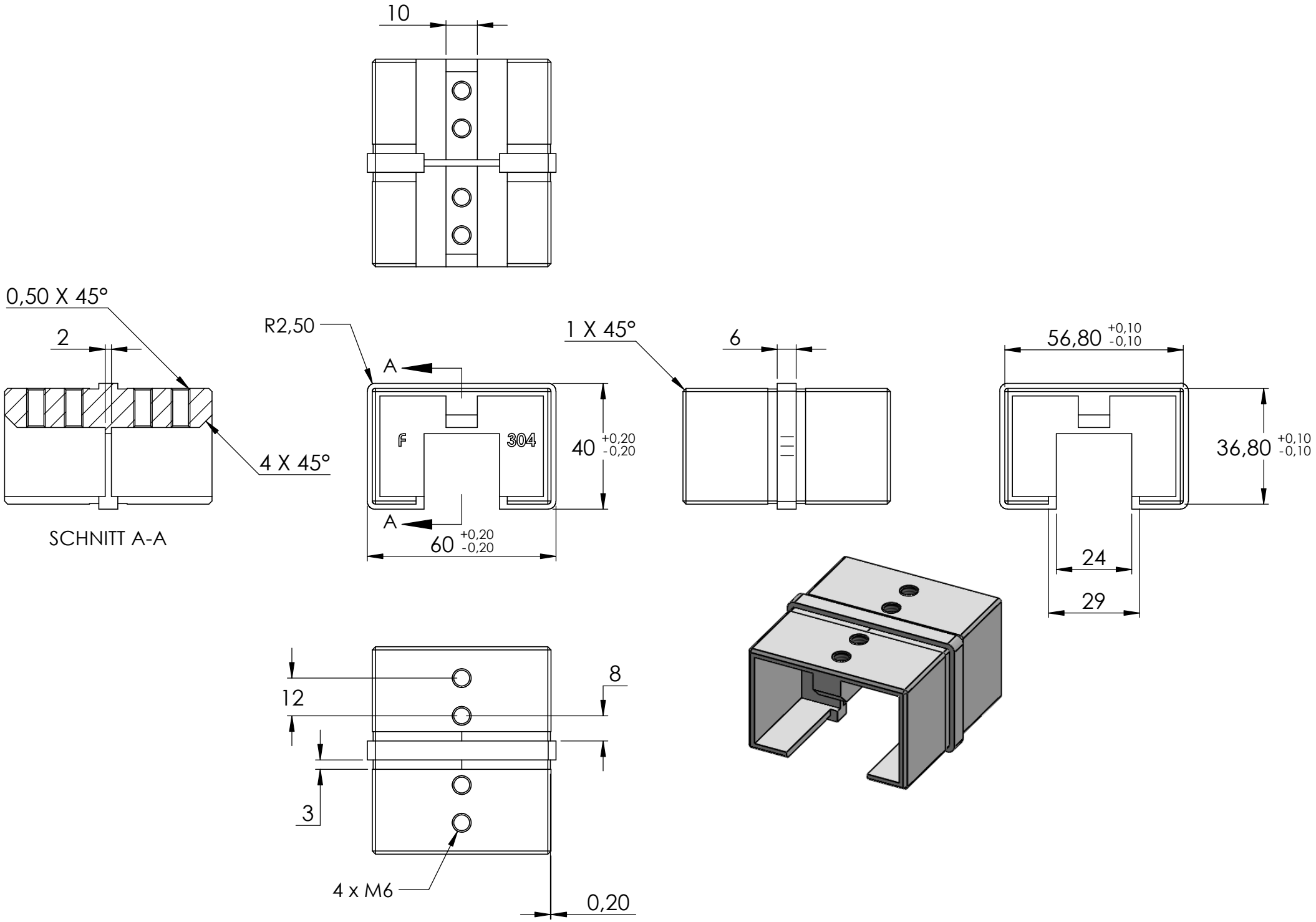
10
0,50 X 45°
2
4 X 45°
SCHNITT A-A
R2,50
A
A
F
304
40 +0,20 -0,20
60 +0,20 -0,20
1 X 45°
6
56,80 +0,10 -0,10
36,80 +0,10 -0,10
24
29
12
8
3
4 x M6
0,20