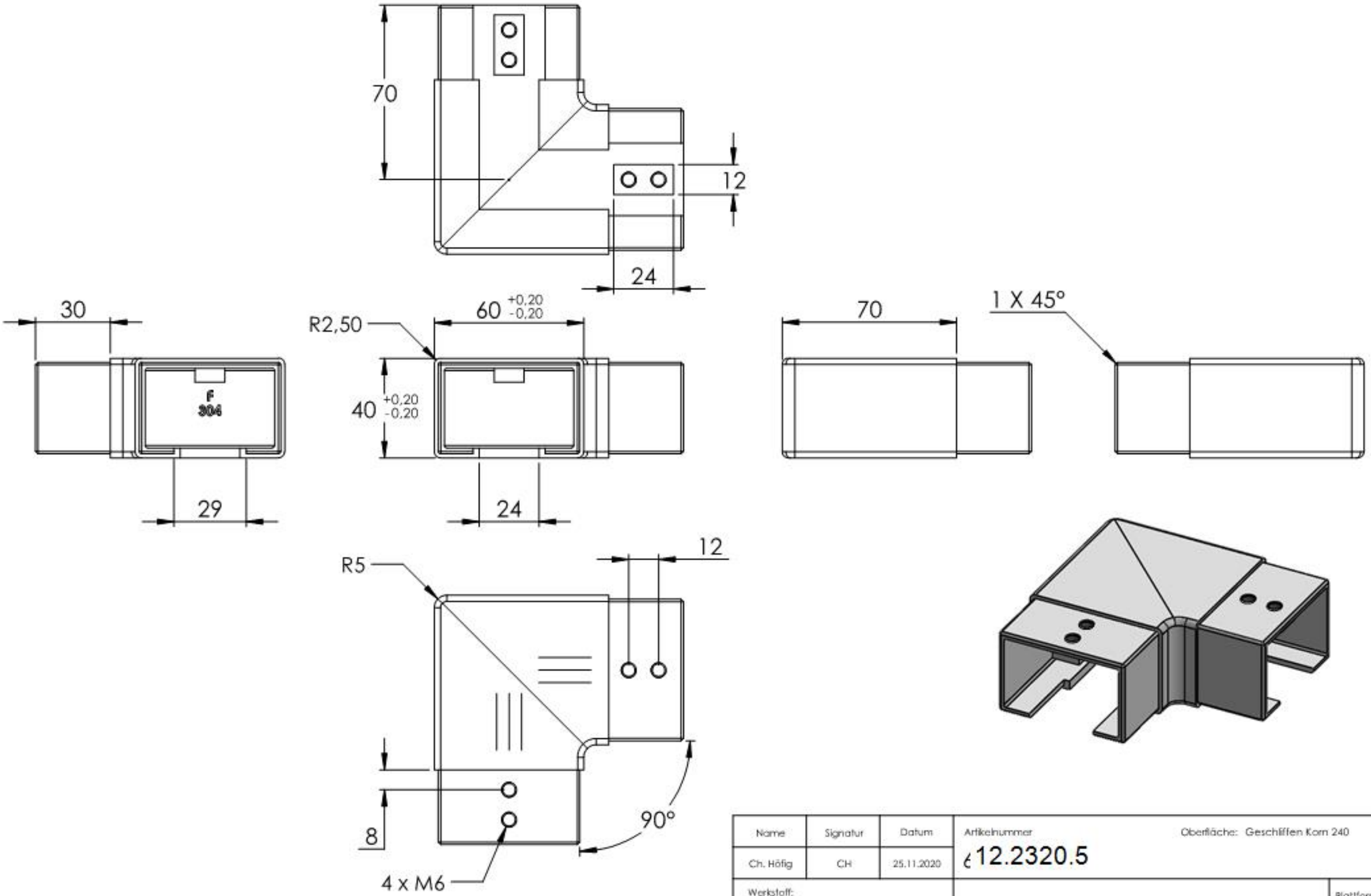

Name	Signatur	Datum	Artikelnummer	Oberfläche: Geschliffen Korn 240
Ch. Höfig	CH	25.11.2020	12.2320.5	
Werkstoff: 1.4301 (X5CrNi18-10)				Blattformat A4
Gewicht 0.590 kg			Massstab: 1:2 Version: 1	Blatt 1 von 1