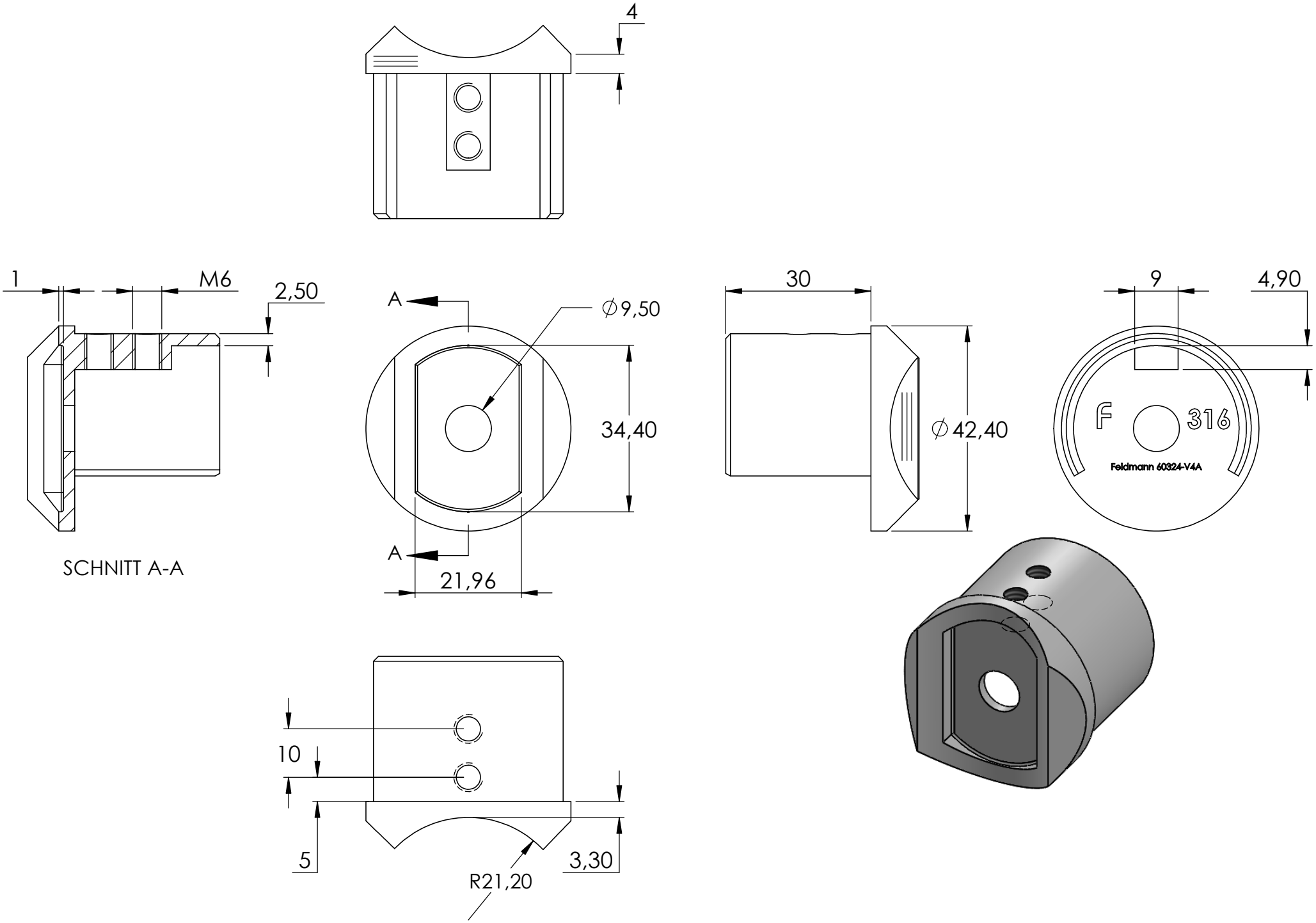
4
1
M6
2,50
A
⌀9,50
34,40
A
21,96
30
⌀42,40
9
4,90
F
316
Feldmann 60324-V4A
SCHNITT A-A
10
5
3,30
R21,20