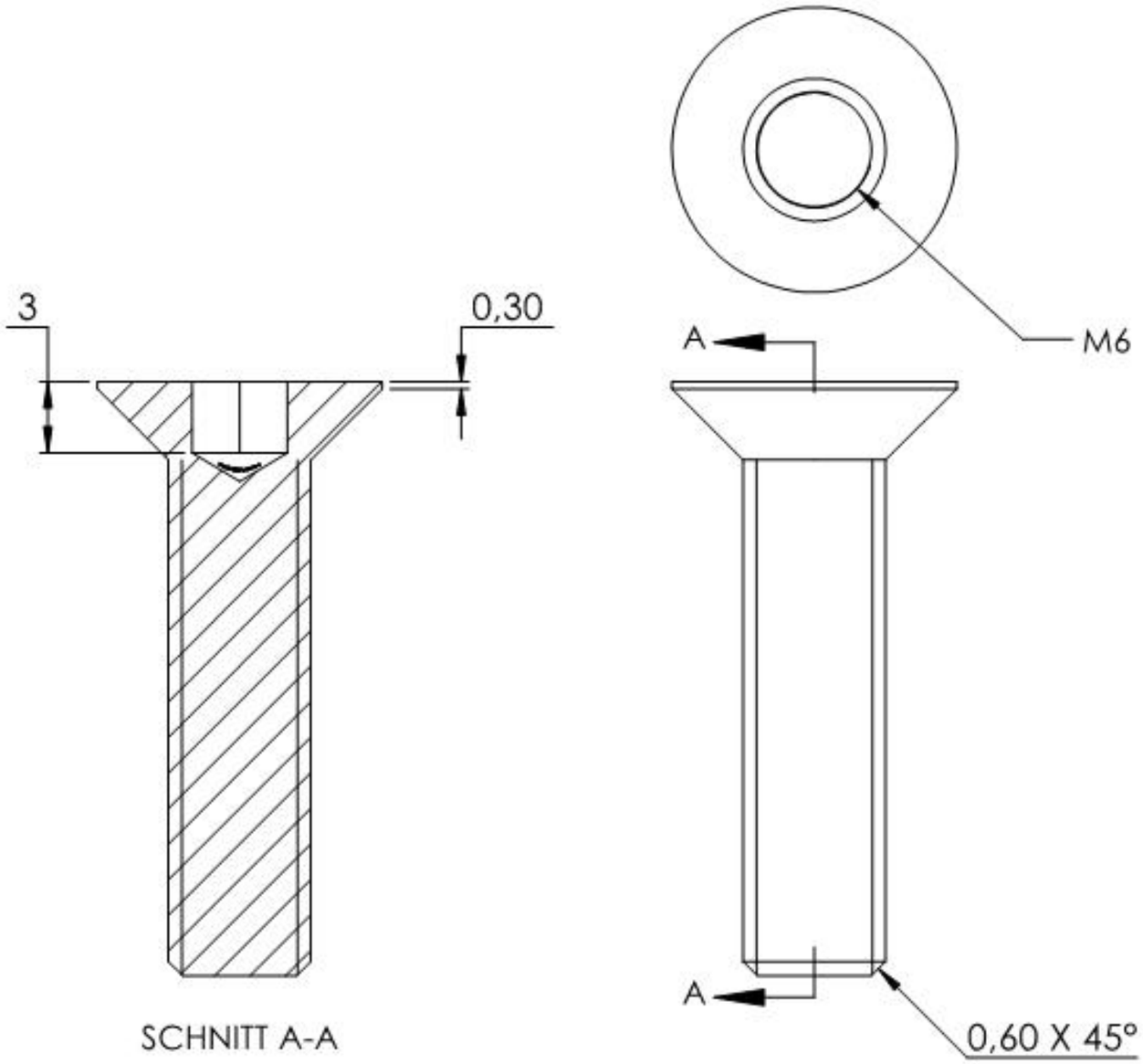

SCHNITT A-A

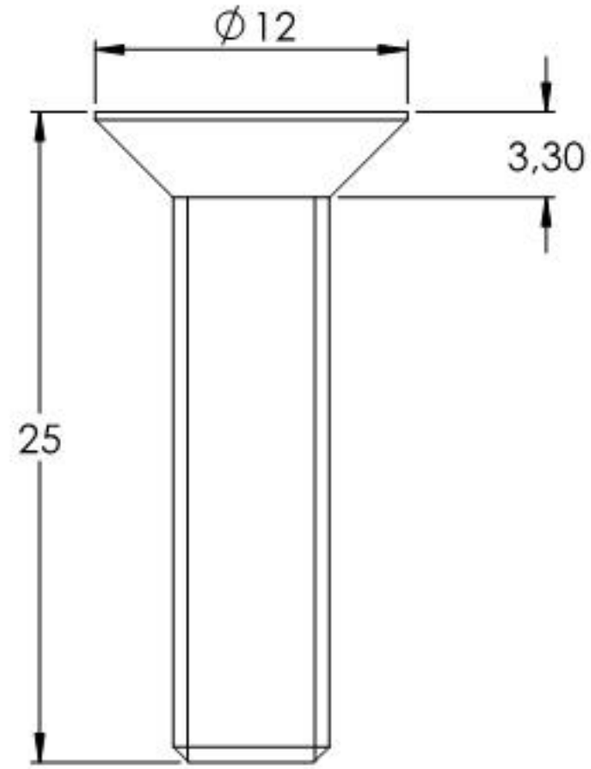

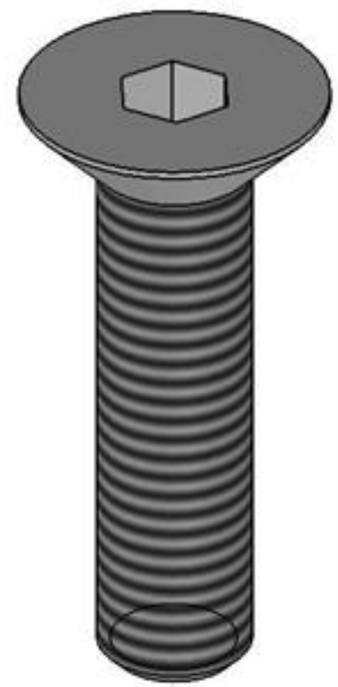

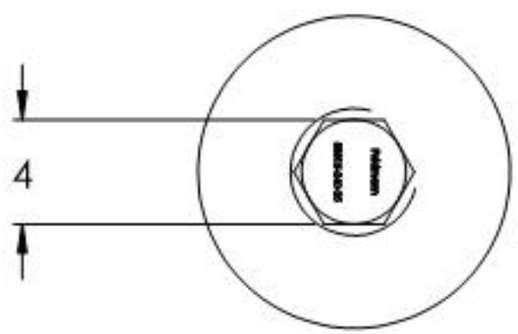

Name	Signatur	Datum	Artikelnummer	Oberfläche: Roh	
Ch. Höfig	CH	20.12.2019	513.0004.4		
Werkstoff: 1.4301 (X5CrNi18-10)					Blattformat A4
Gewicht 0.006 kg			Massstab: 3:1 Version: 1	Blatt 1 von 1	