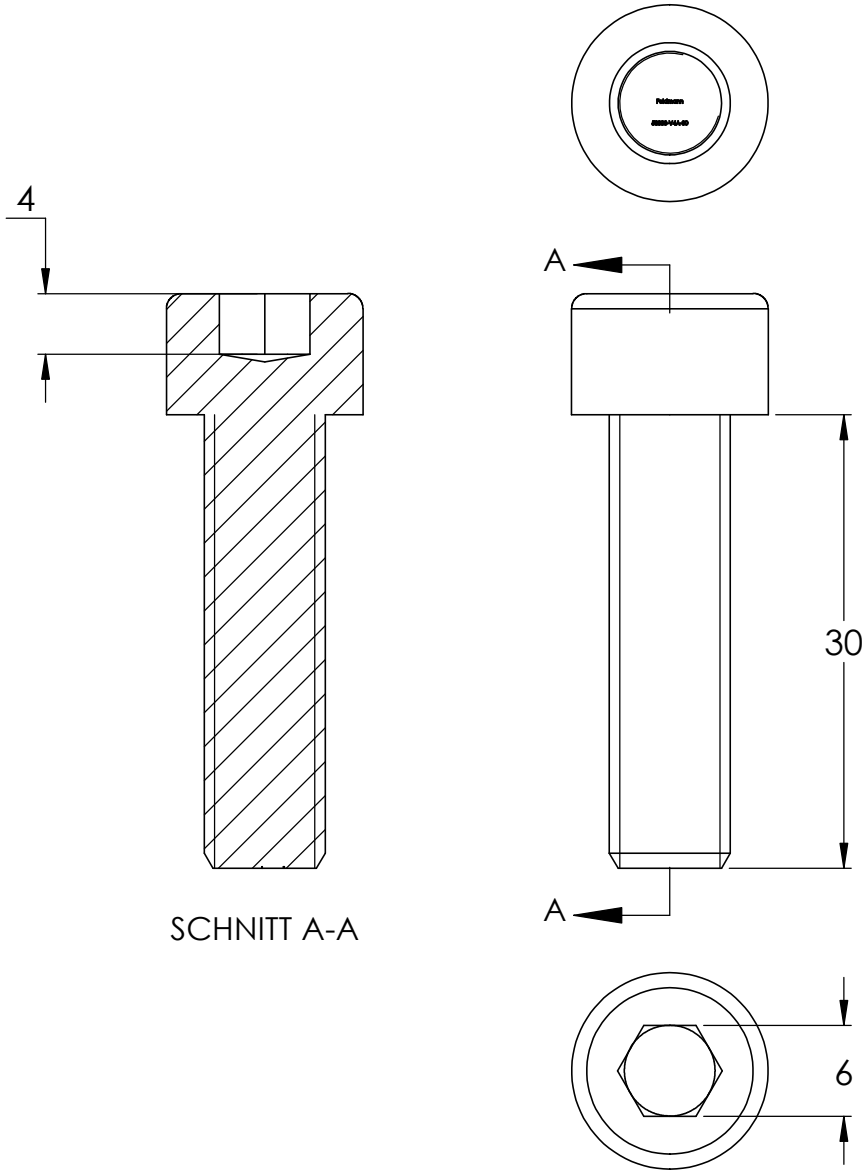
4
A
A
30
6
SCHNITT A-A

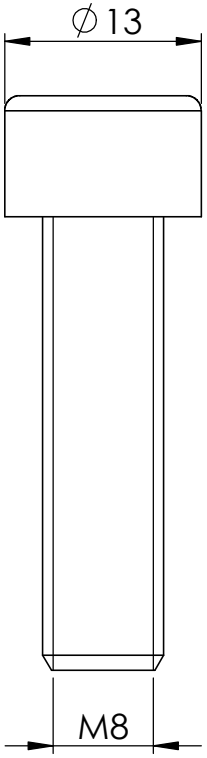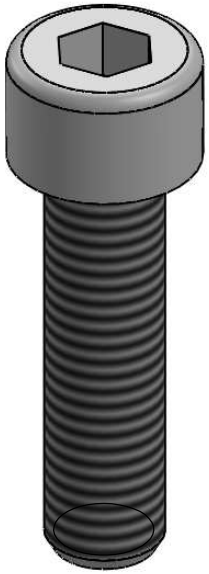
∅13
M8