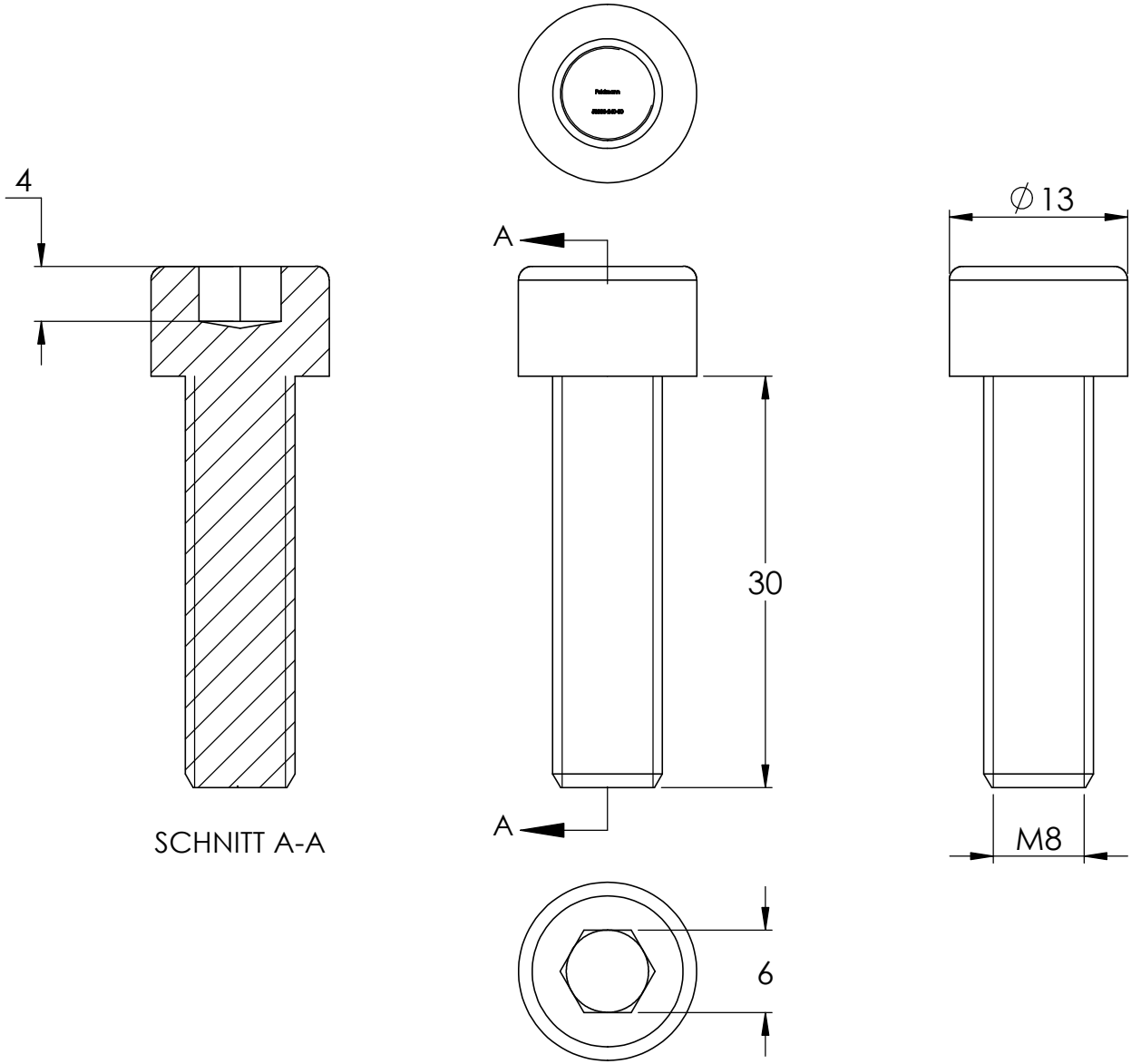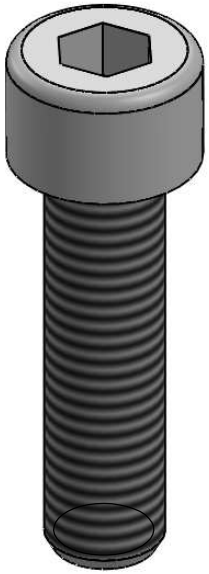
4
SCHNITT A-A
A
A
30
6
∅13
M8