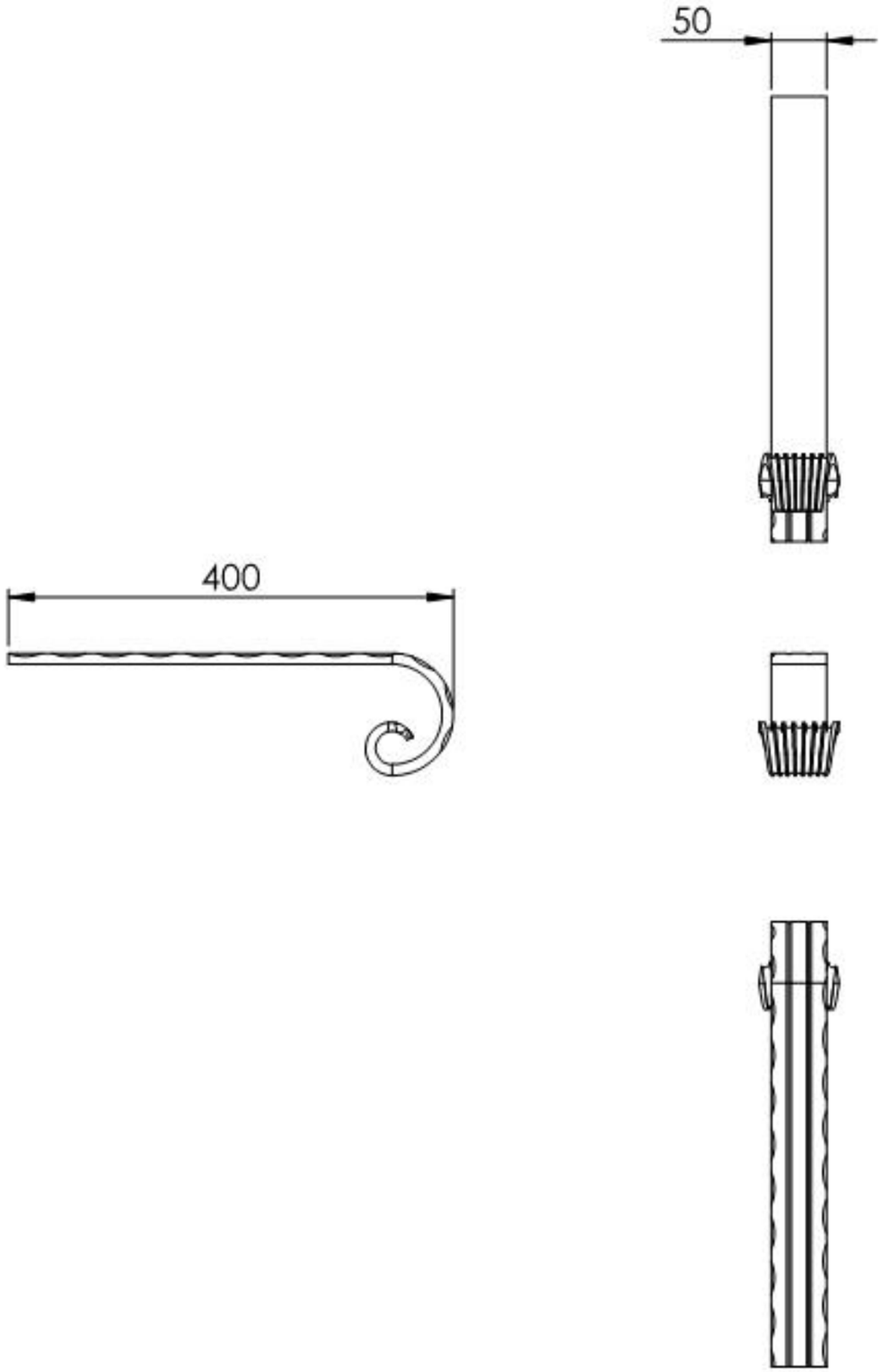

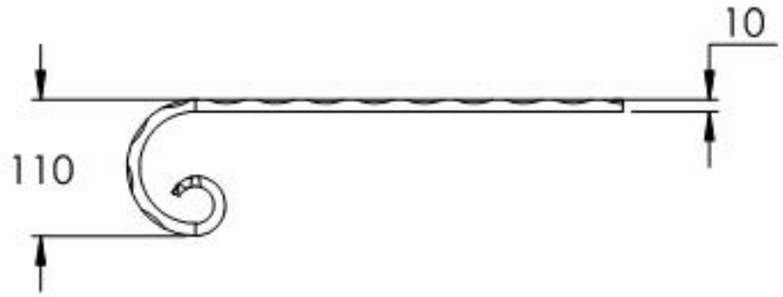

Name	Signatur	Datum	Artikelnummer	Oberfläche: Roh
Ch. Höfig	CH	07.08.2020	230.1454.8	
Werkstoff: 1.0037 (S235JR)				Blattformat A4
Gewicht 2.135 kg			Massstab: 1:7 Version: 1	Blatt 1 von 1