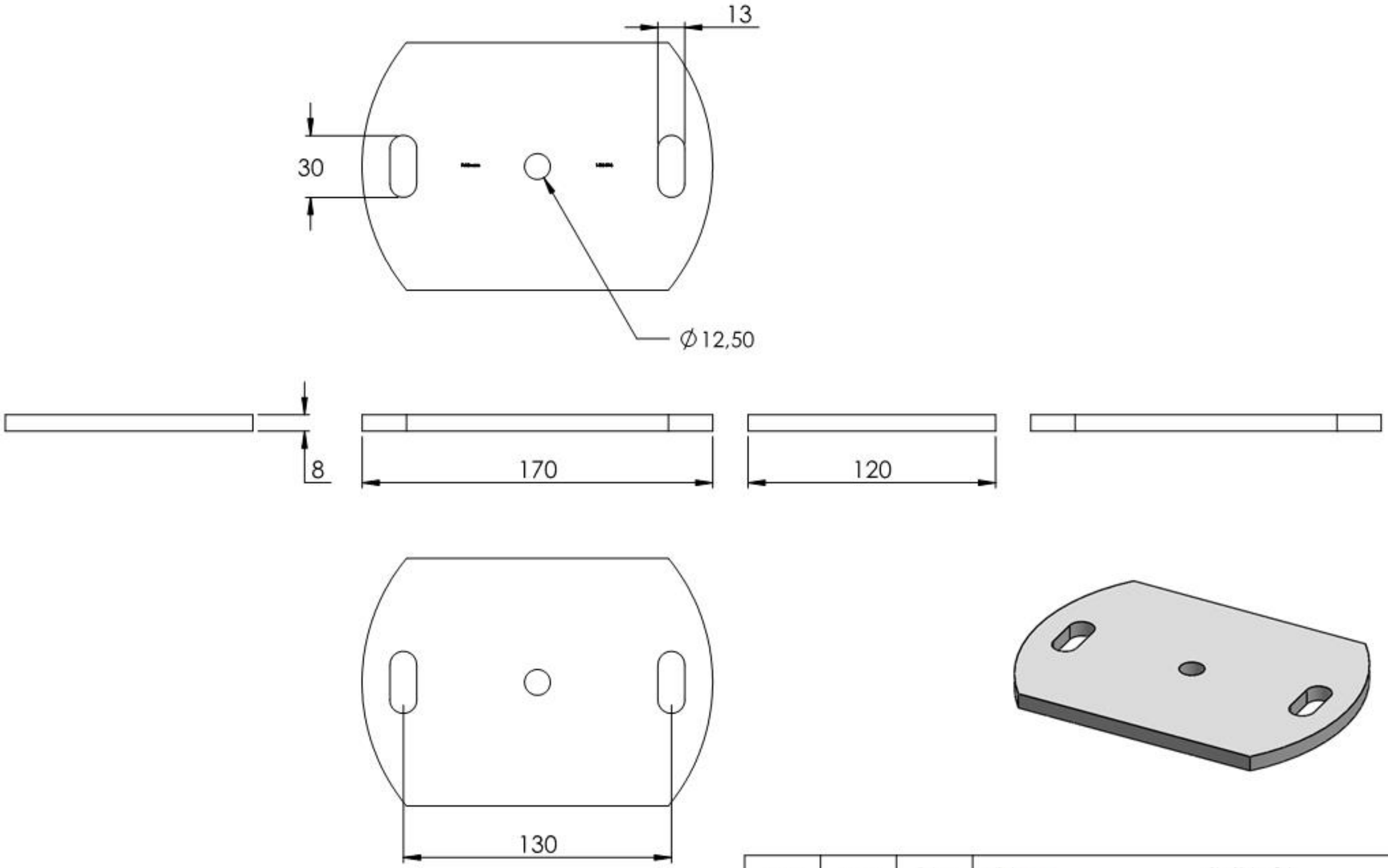

Name	Signatur	Datum	Artikelnummer	Oberfläche: Roh
Ch. Höfig	CH	02.04.2019	130.2893.8	
Werkstoff: 1.0037 (S235JR)				Blattformat A4
Gewicht 1,119 kg			Massstab: 1:2.5 Version: 1	Blatt 1 von 1