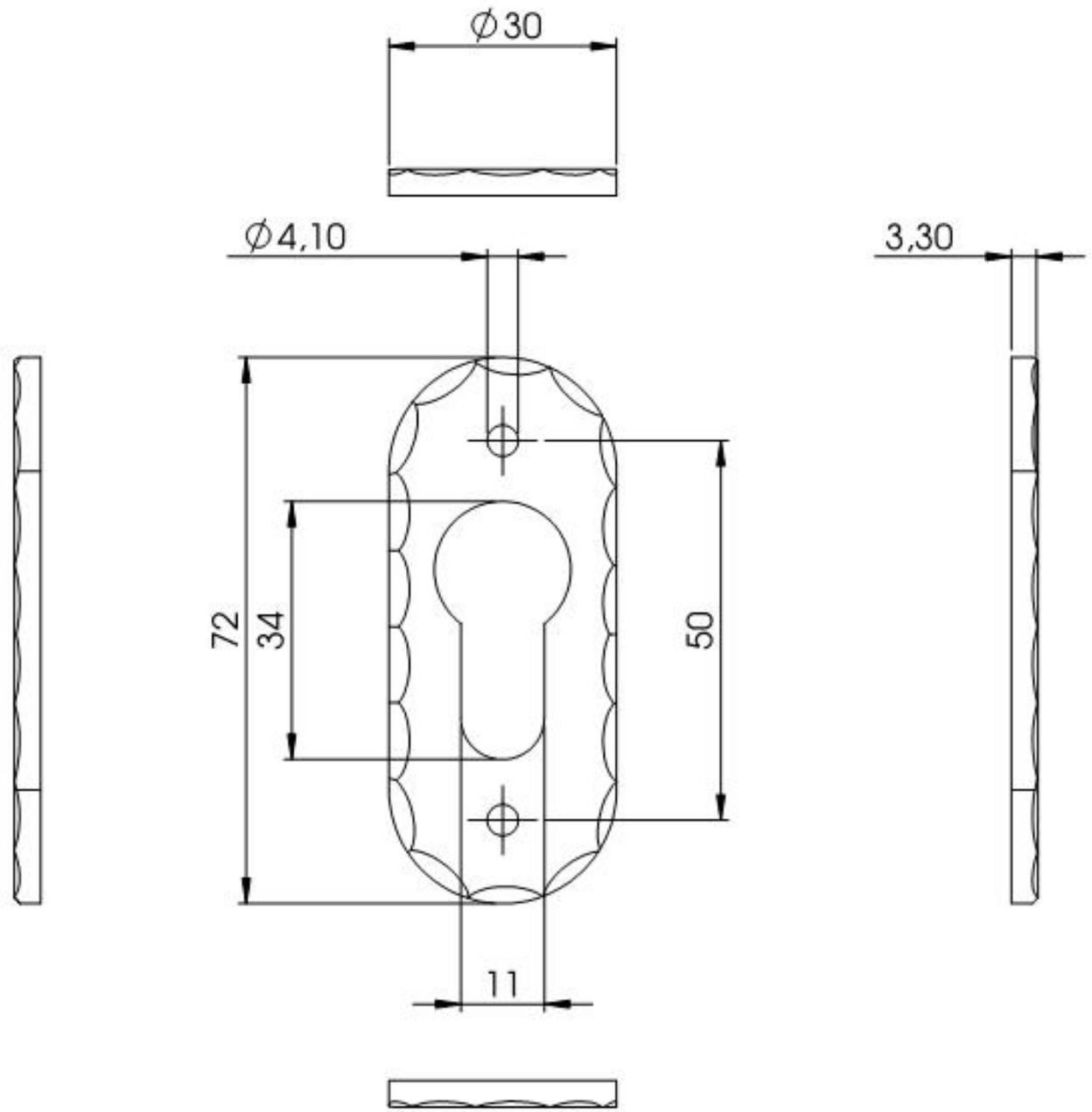

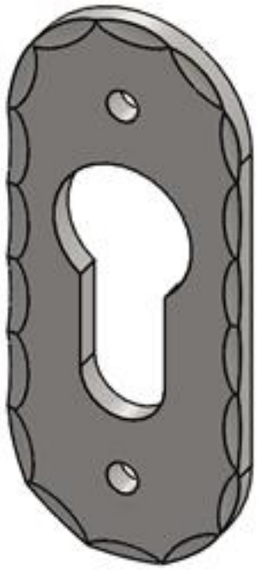

Name	Signatur	Datum	Artikelnummer	Oberfläche: Roh
Ch. Höfig	CH	04.05.2016	{30.3285.8	
Werkstoff: 1.0037 (S235JR)				Blattformat A4
Gewicht 0.081 kg			Massstab: 1:1	Blatt 1 von 1