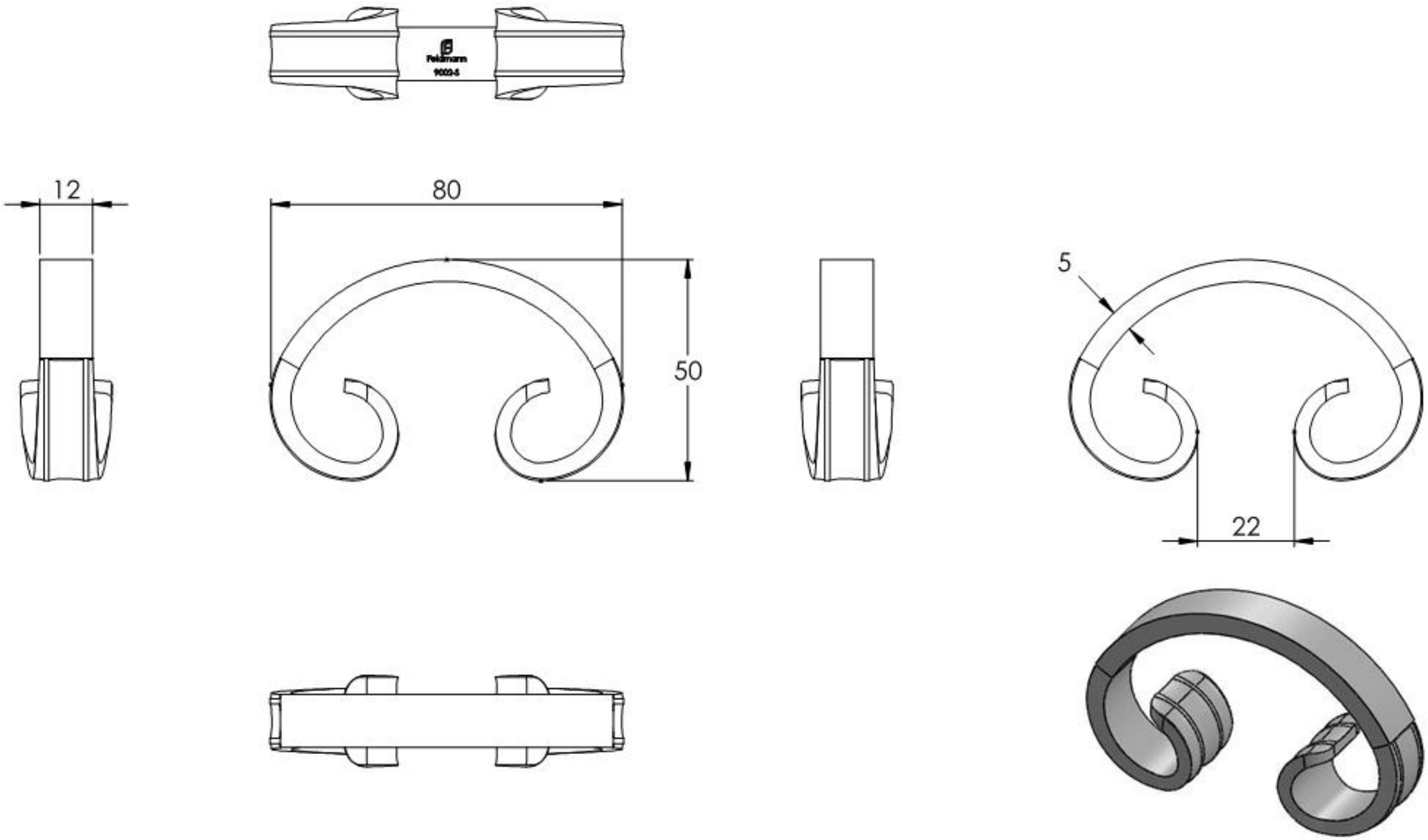

Name	Signatur	Datum	Artikelnummer	Oberfläche: Roh
Ch. Höfig	CH	13.12.2023	S30.3715.8	

Werkstoff:	Blattformat
1.0037 (S235JR)	A4

Gewicht: 0.098 kg	Maßstab: 1:1.25 Version: 1 Deutsch	Blatt 1 von 1