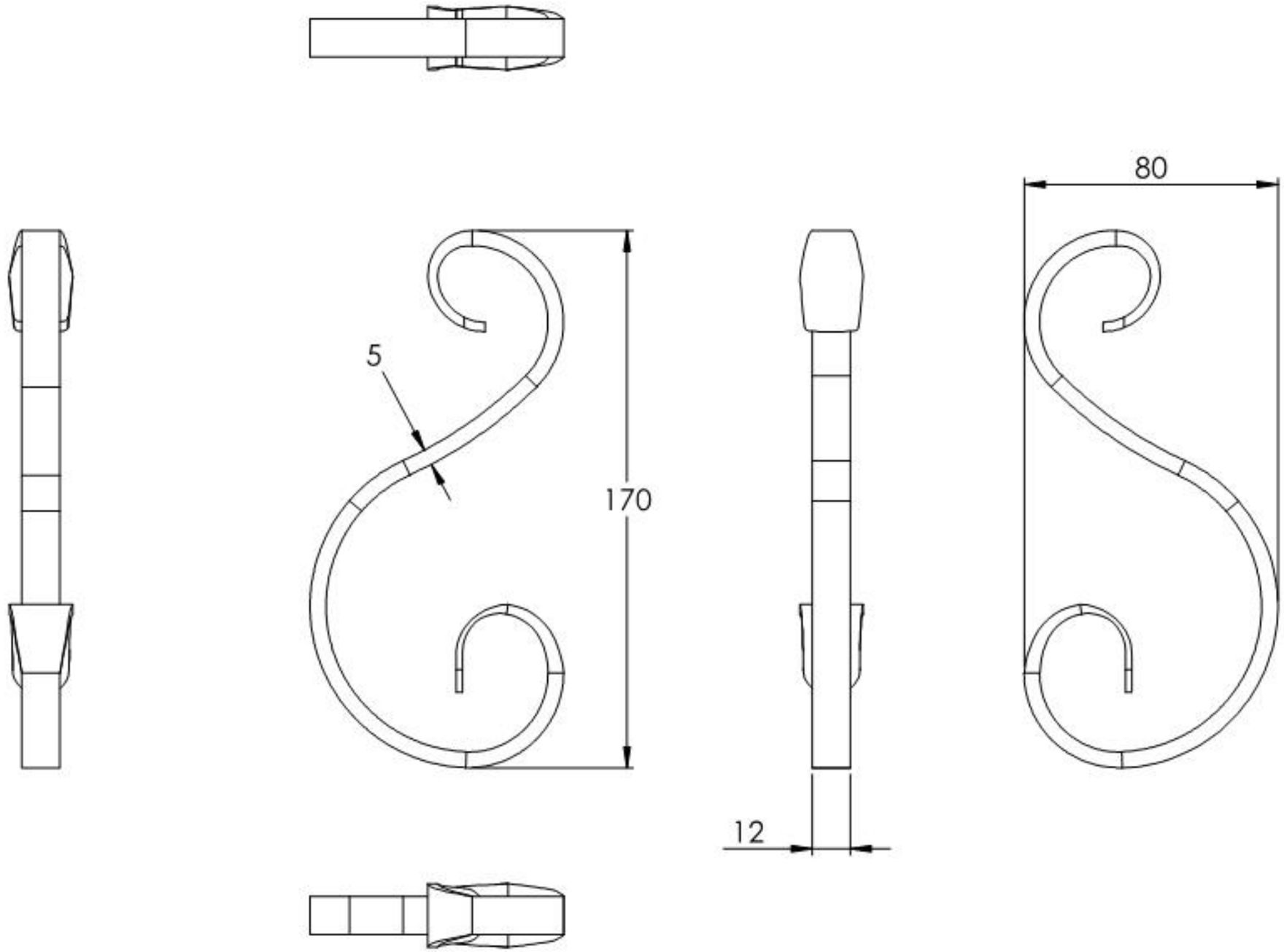


| Name | Signatur | Datum | Artikelnummer | Oberfläche: Roh |
|---|---|---|---|---|
| Ch. Höfig | CH | 29.08.2023 | 9 30.3720.8 | |

| | | |
|---|---|---|
| Werkstoff: 1.0037 (S235JR) | | Blattformat A4 |
| Gewicht: 0.176 kg | Maßstab: 1:2 Version: 1 Deutsch | Blatt 1 von 1 |