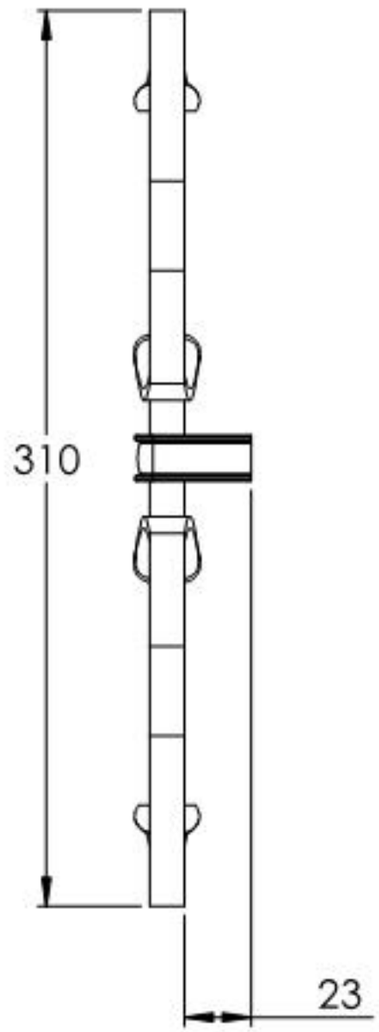

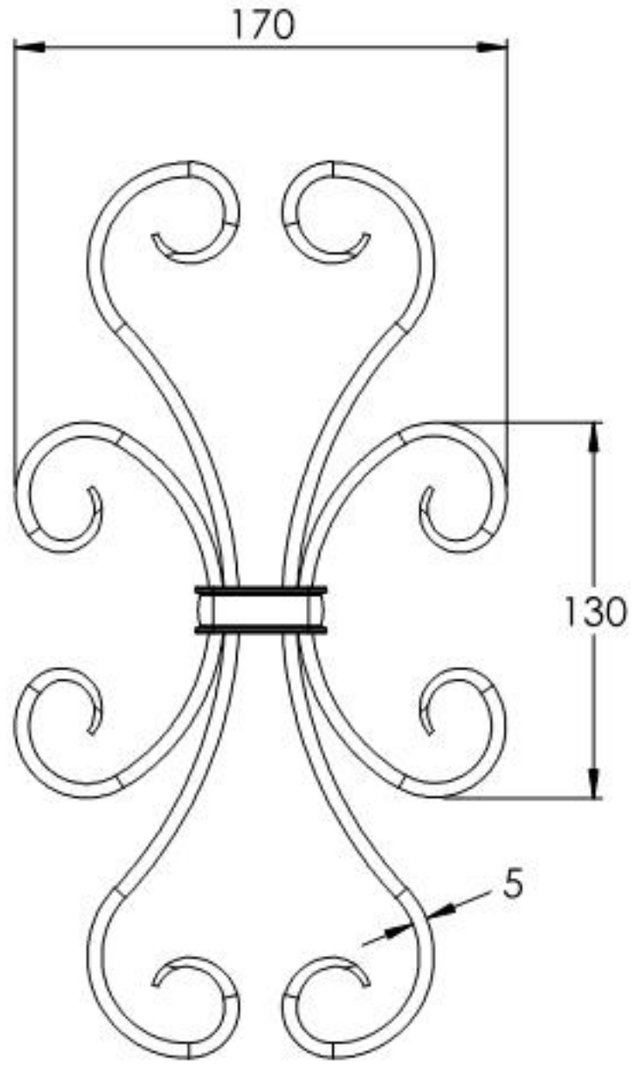

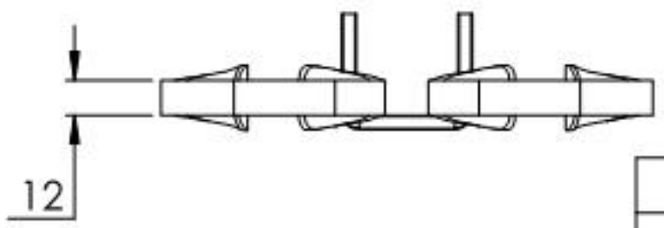

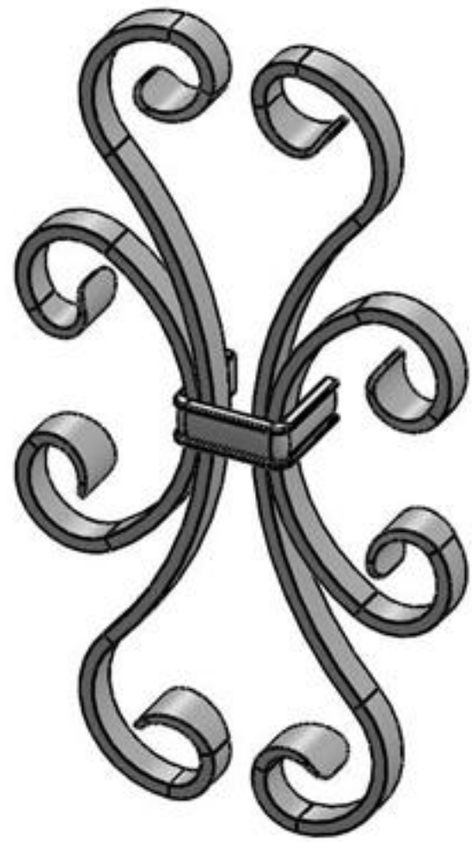

Name	Signatur	Datum	Artikelnummer	Oberfläche: Roh
Ch. Höfig	CH	07.10.2022	430.3724.8	
Werkstoff: 1.0037 (S235JR)				Blattformat A4
Gewicht 0.837 kg			Massstab: 1:3 Version: 1	Blatt 1 von 1