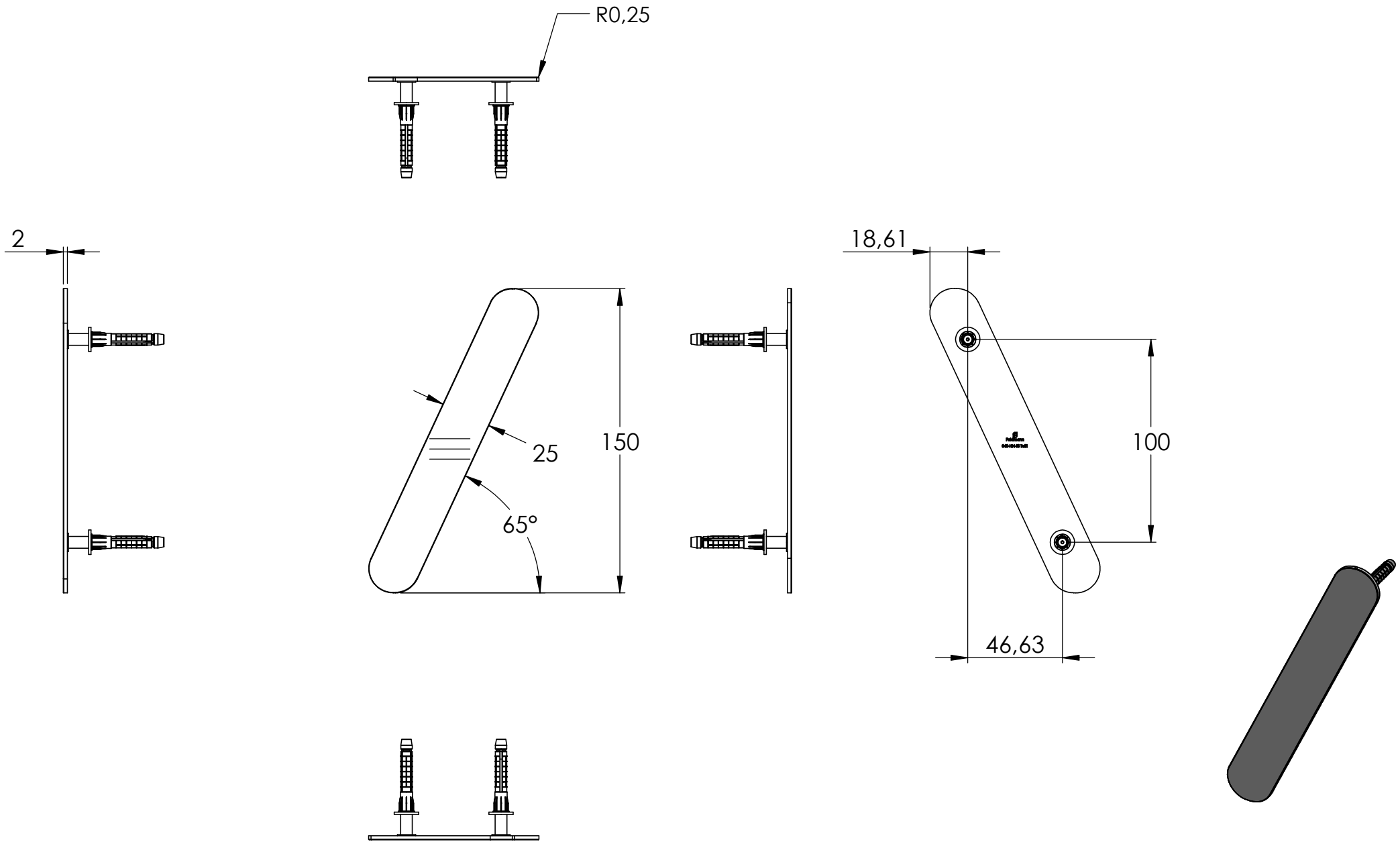
R0,25
2
18,61
25
150
65°
100
46,63

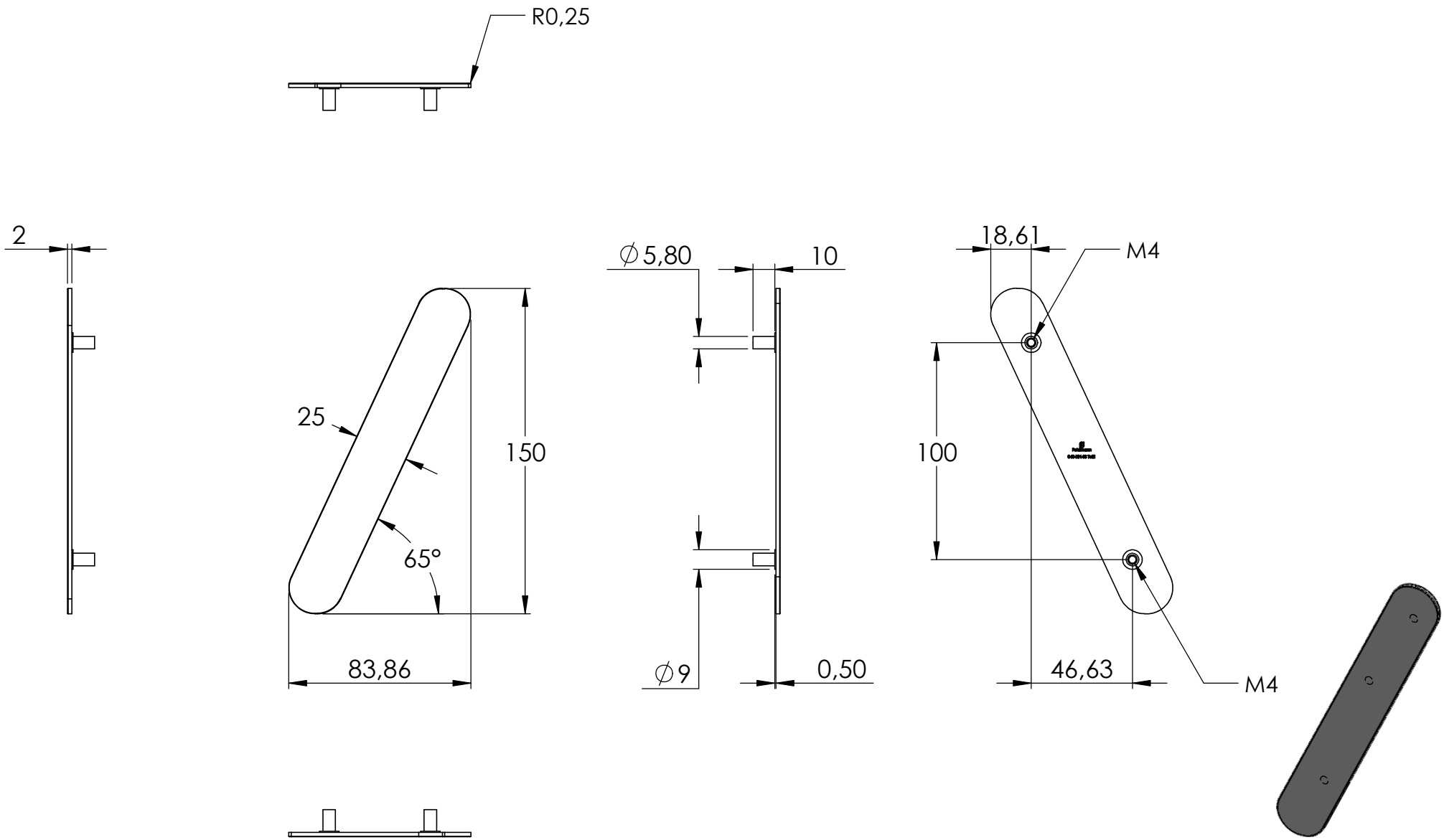
R0,25
2
25
150
65°
83,86
∅5,80
10
∅9
0,50
18,61
M4
100
46,63
M4

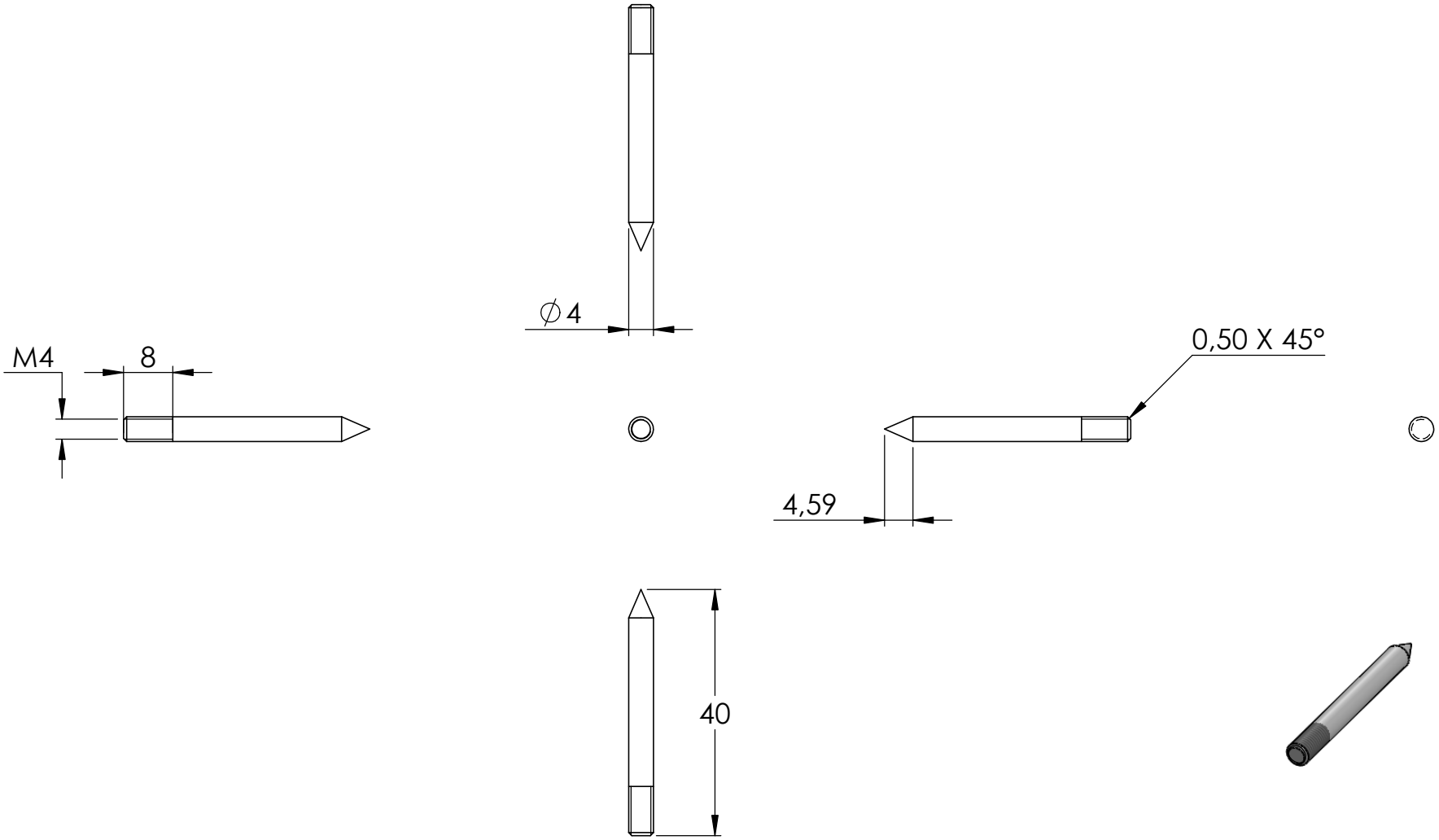
M4
8
∅4
0,50 X 45°
4,59
40

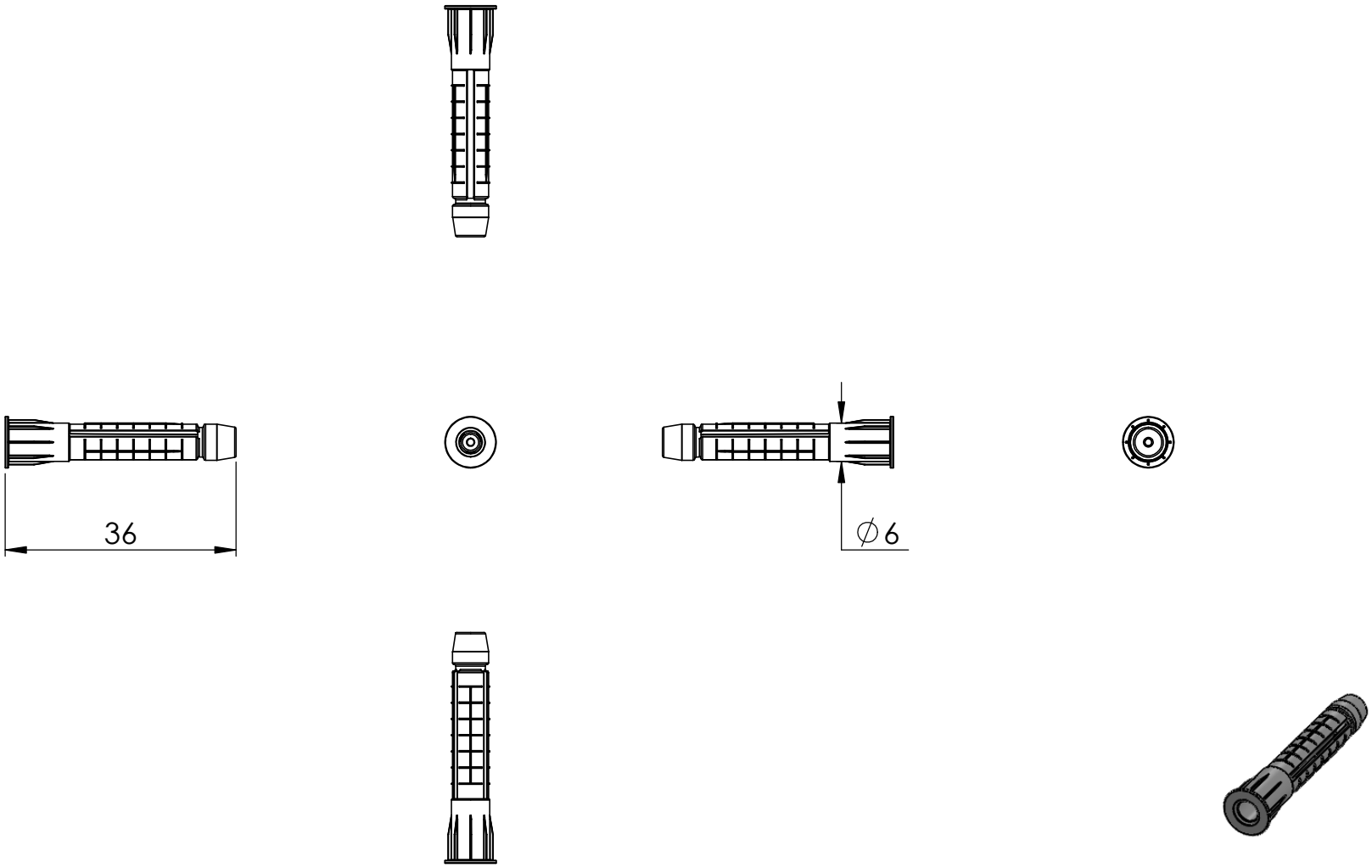
36
∅6

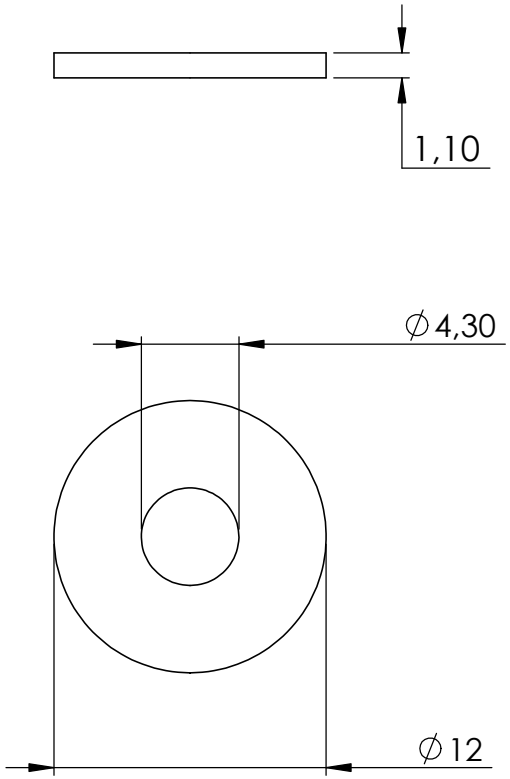
1,10
∅4,30
∅12

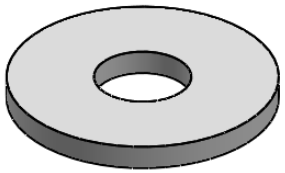
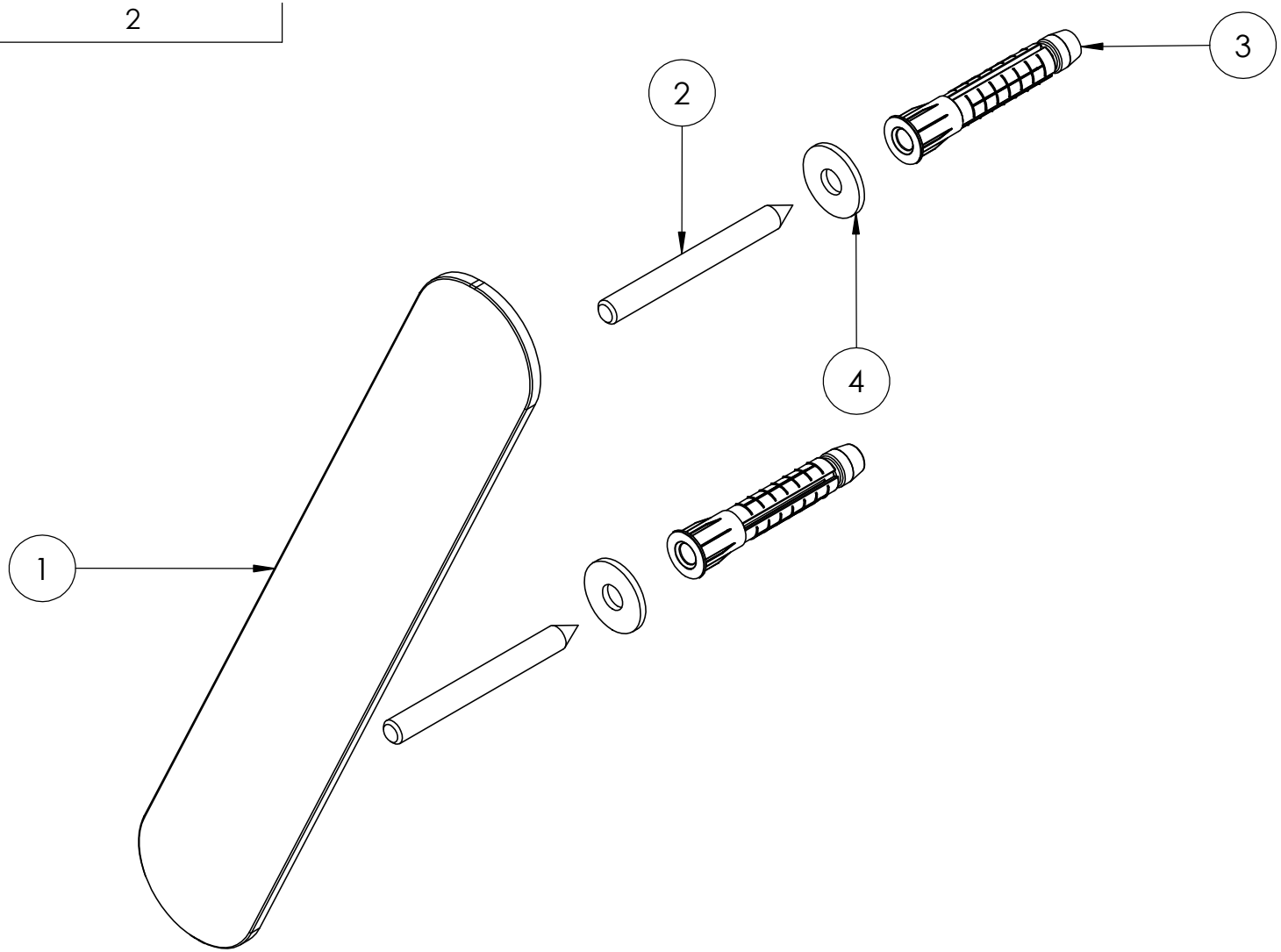
4	040-HN-X Teil4	2