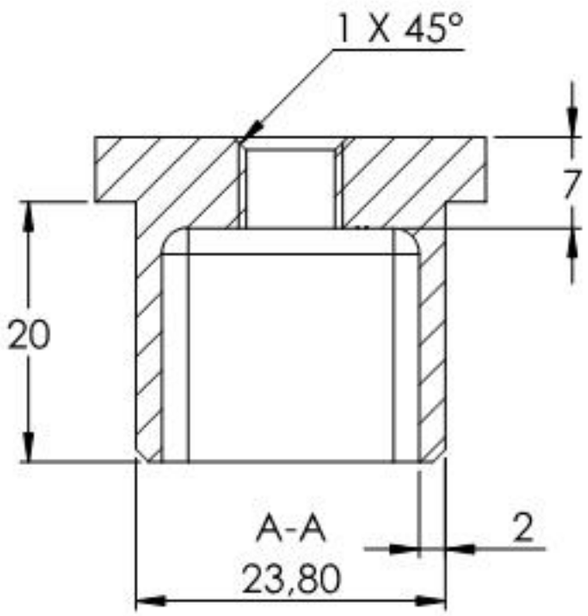

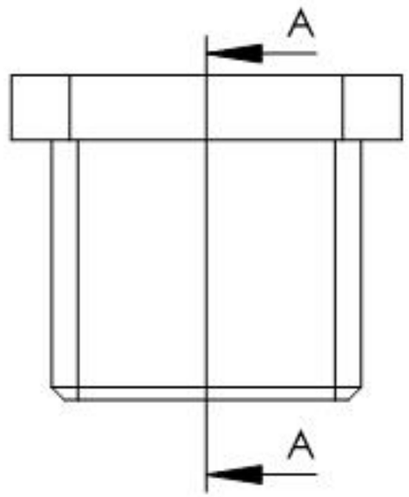

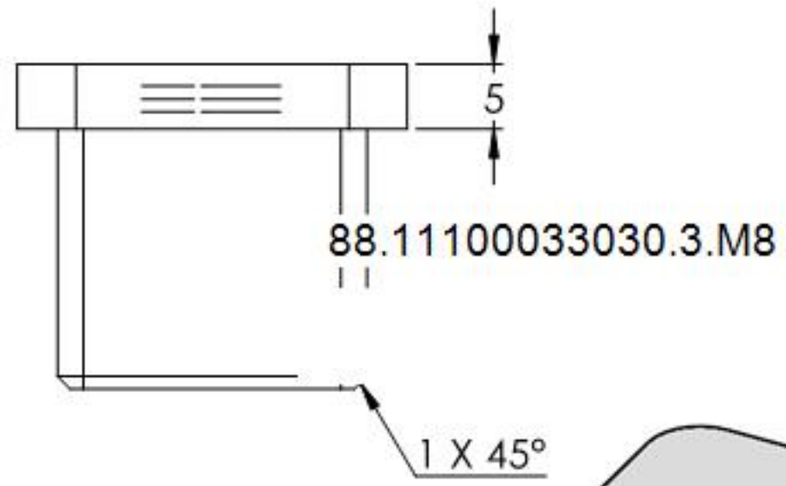

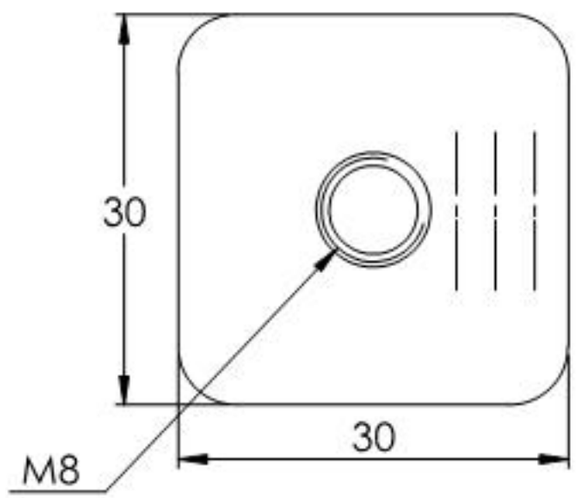

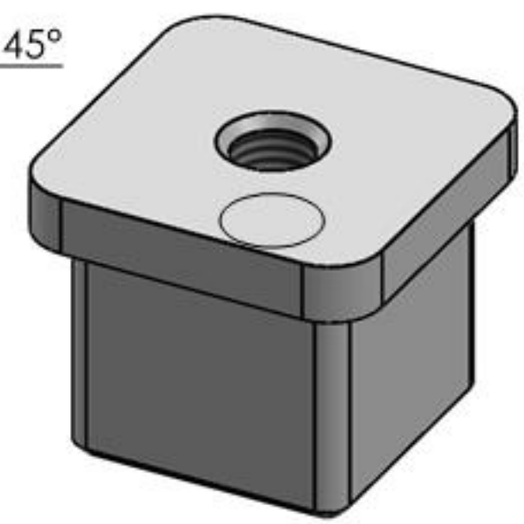

Name	Signatur	Datum	Artikelnummer	Oberfläche: Geschliffen Korn 240
Ch. Höfig	CH	02.12.2019	100033030-3-M8	
Werkstoff: 1.4401/04 (X5CrNiMo17-12-2)			Hersteller Feldmann	Blattformat A4
Gewicht 0.067 kg			Massstab: 1.5:1 Version: 1	Blatt 1 von 1