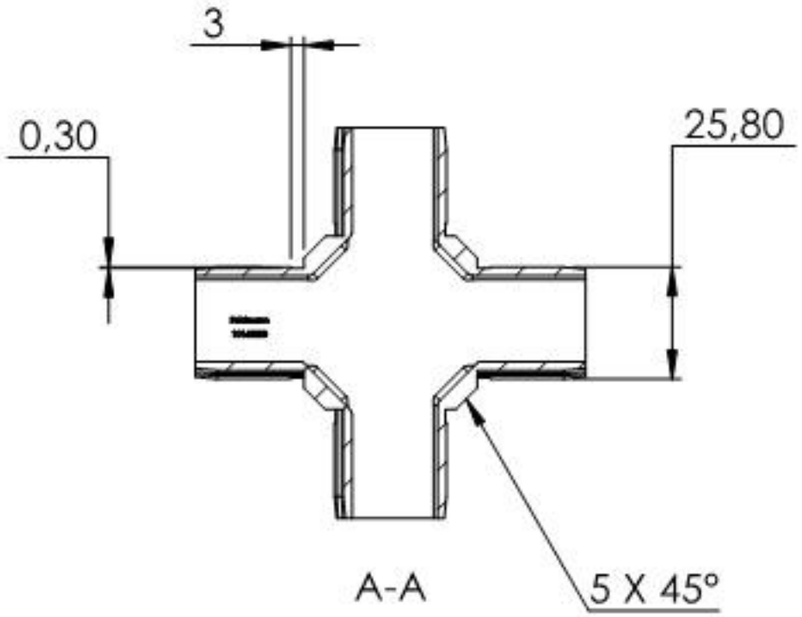

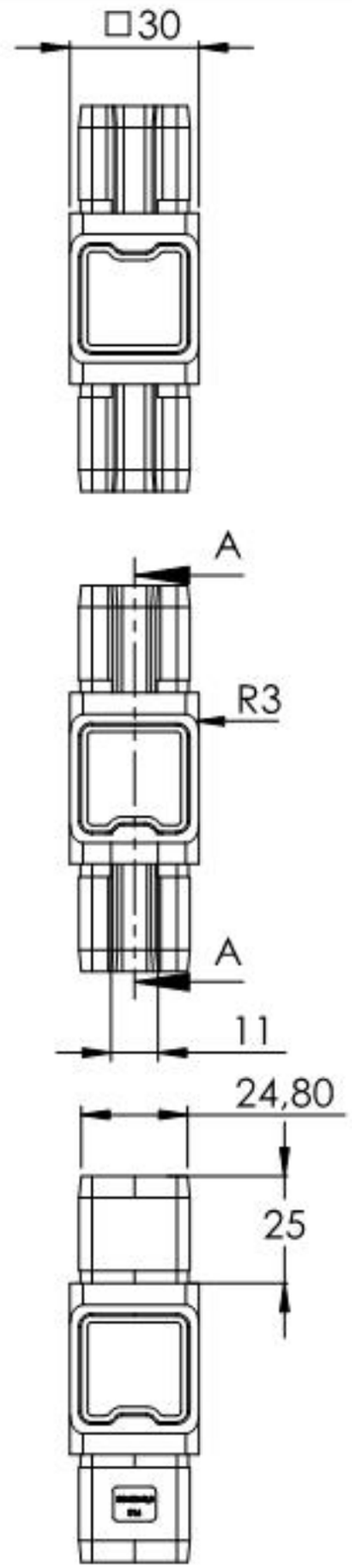

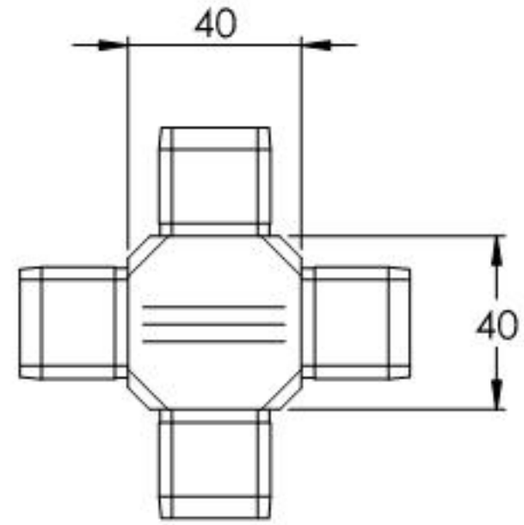

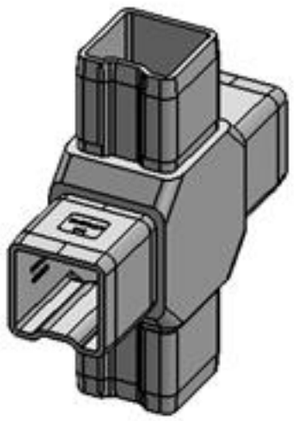

Name	Signatur	Datum	Artikelnummer	Oberfläche: Geschliffen Korn 240
Ch. Höfig	CH	11.03.2020	10163030	

Werkstoff:
1.4401/04 (X5CrNiMo17-12-2)

Blattformat: A4

Gewicht 0.274 kg | Massstab: 1:2 | Version: 1 | Blatt 1 von 1