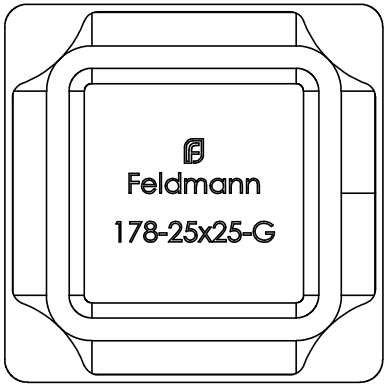
Feldmann
178-25x25-G

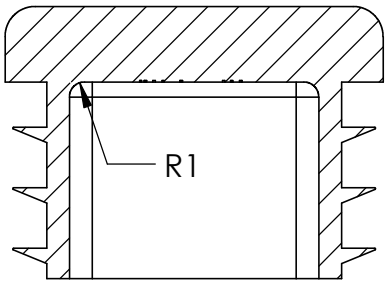
SCHNITT A-A
R1

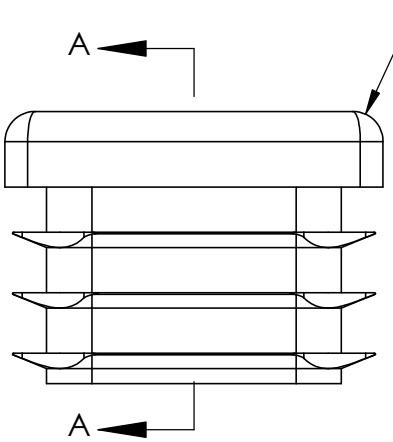
A
A

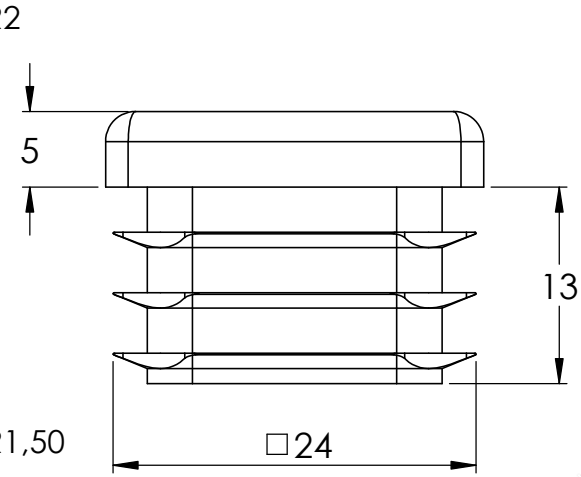
R2
5
13
□24

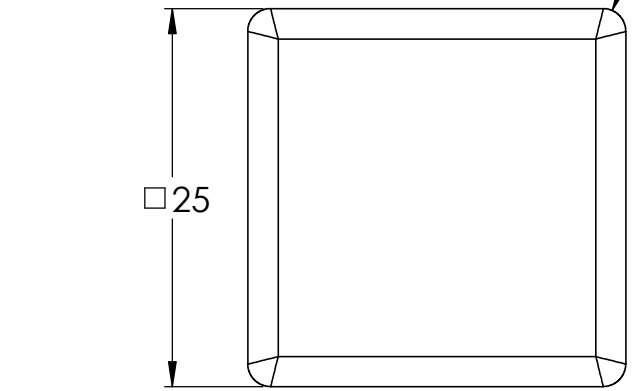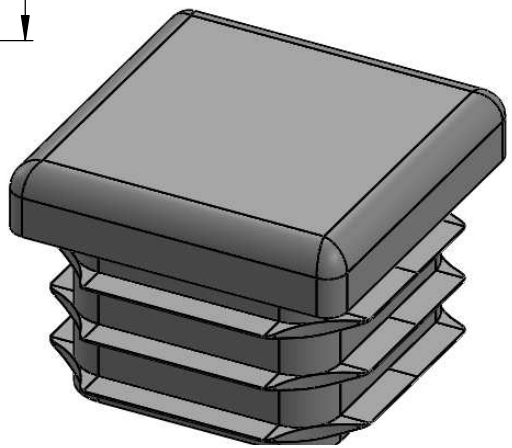
R1,50
1,50
□25