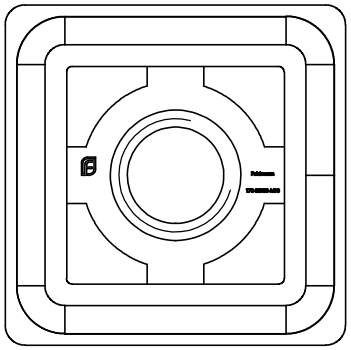

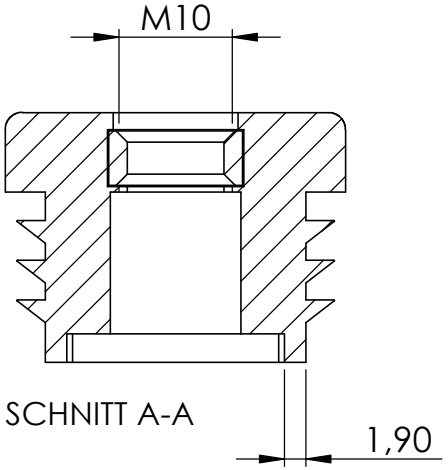
M10
SCHNITT A-A
1,90

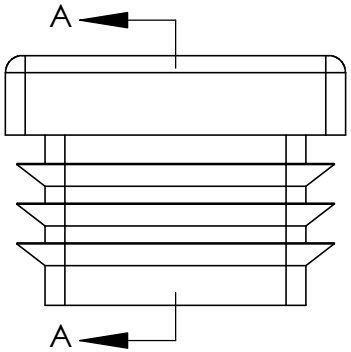
A
A

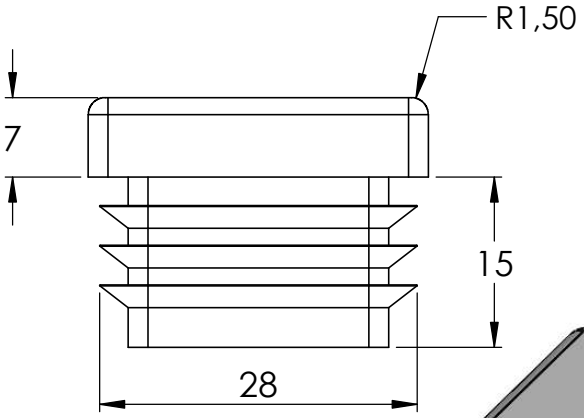
R1,50
7
15
28

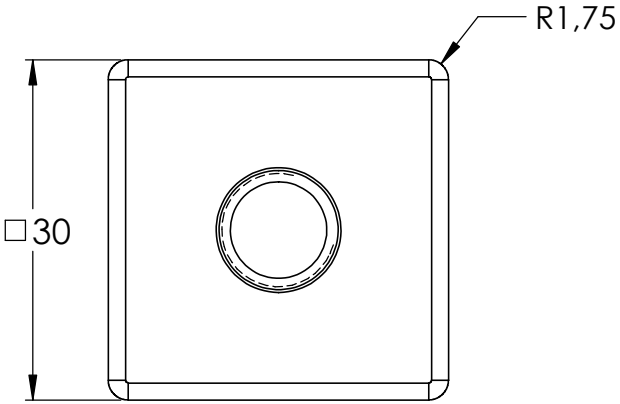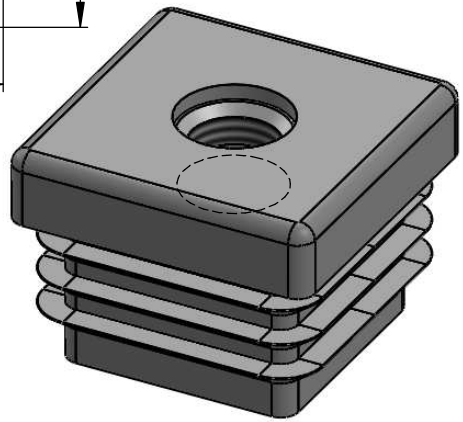
R1,75
□30