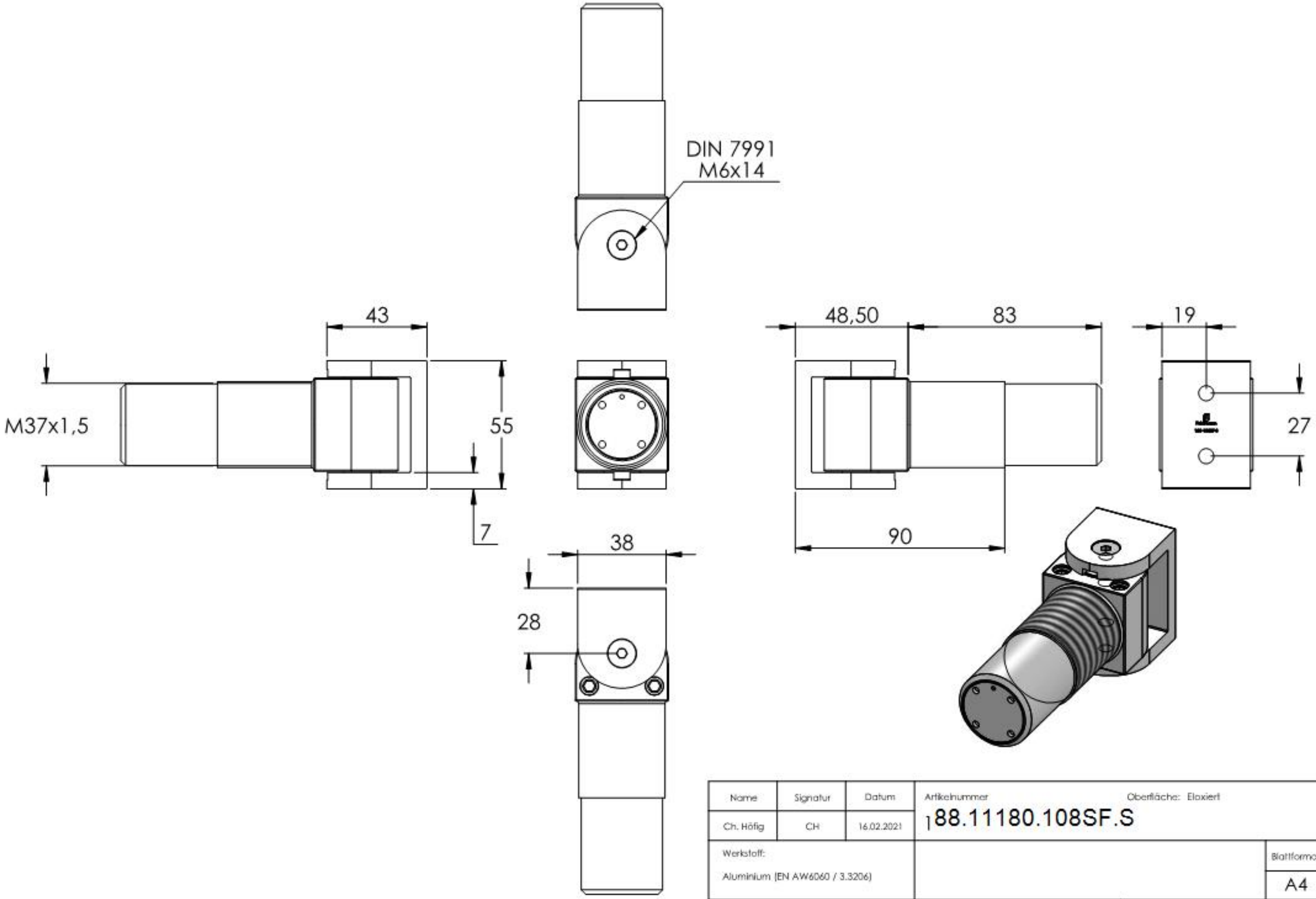

Name	Signatur	Datum	Artikelnummer	Oberfläche: Eloxiert
Ch. Höfig	CH	16.02.2021	188.11180.108SF.S	
Werkstoff: Aluminium (EN AW6060 / 3.3206)				Blattformat A4
Gewicht 0.342 kg			Massstab: 1:2 Version: 1	Blatt 1 von 4

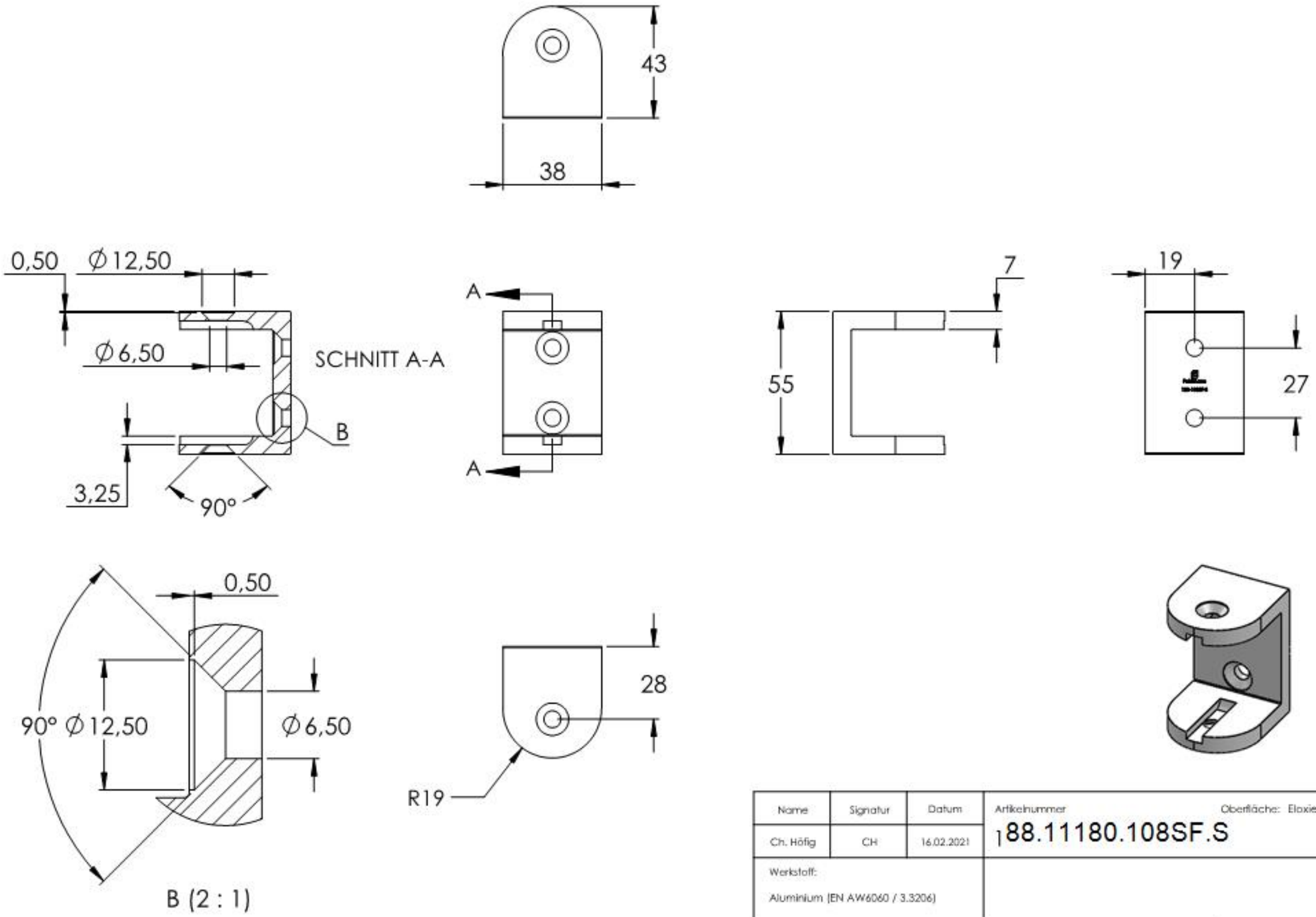

Name	Signatur	Datum	Artikelnummer	Oberfläche: Eloxiert
Ch. Höfig	CH	16.02.2021	188.11180.108SF.S	
Werkstoff: Aluminium (EN AW6060 / 3.3206)				Blattformat A4
Gewicht 0.078 kg			Massstab: 1:2 Version: 1	Blatt 2 von 4

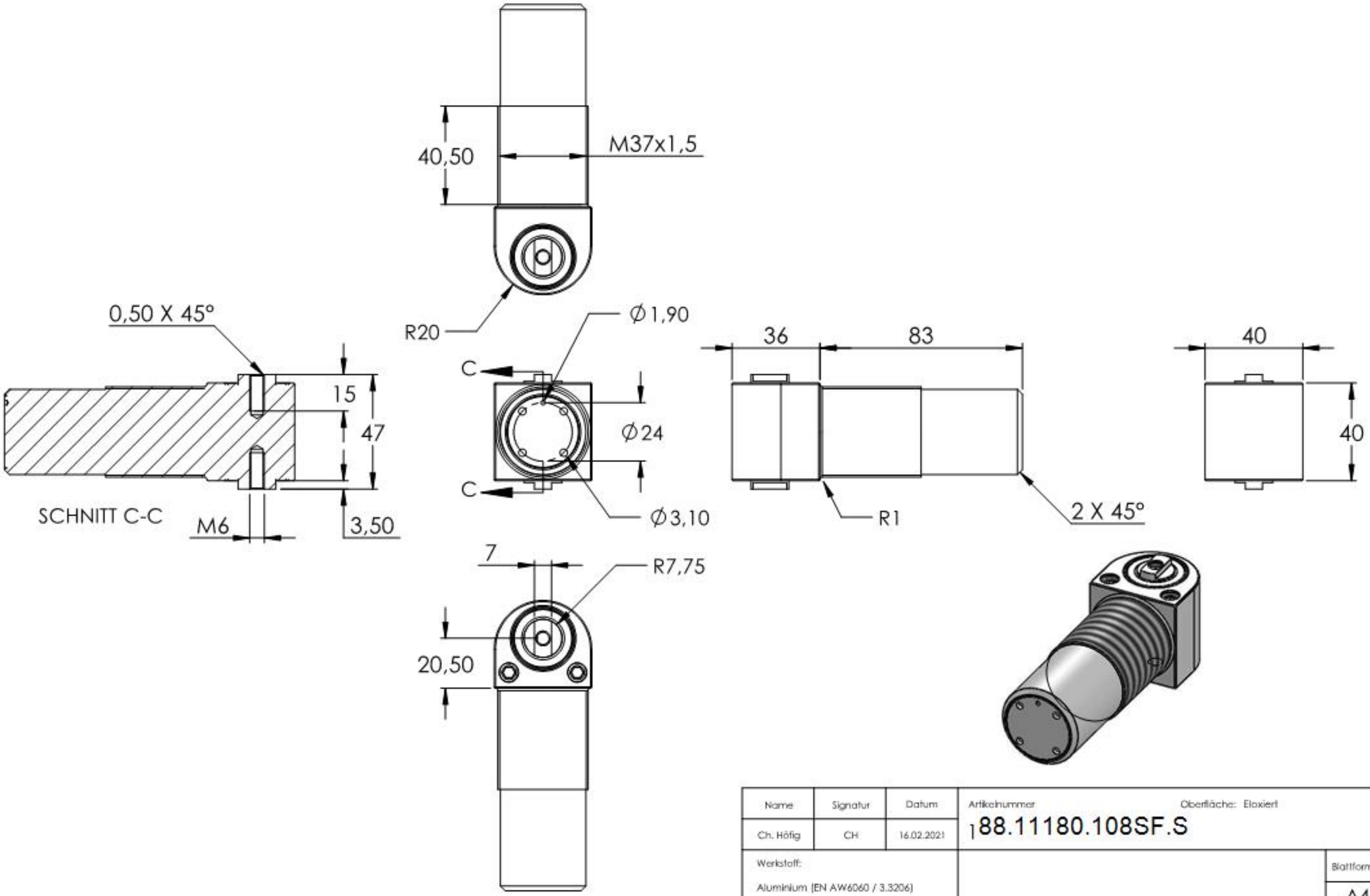

Name	Signatur	Datum	Artikelnummer	Oberfläche: Eloxiert
Ch. Höfig	CH	16.02.2021	188.11180.108SF.S	
Werkstoff: Aluminium (EN AW6060 / 3.3206)				Blattformat A4
Gewicht 0.364 kg			Massstab: 1:2 Version: 1	Blatt 3 von 4