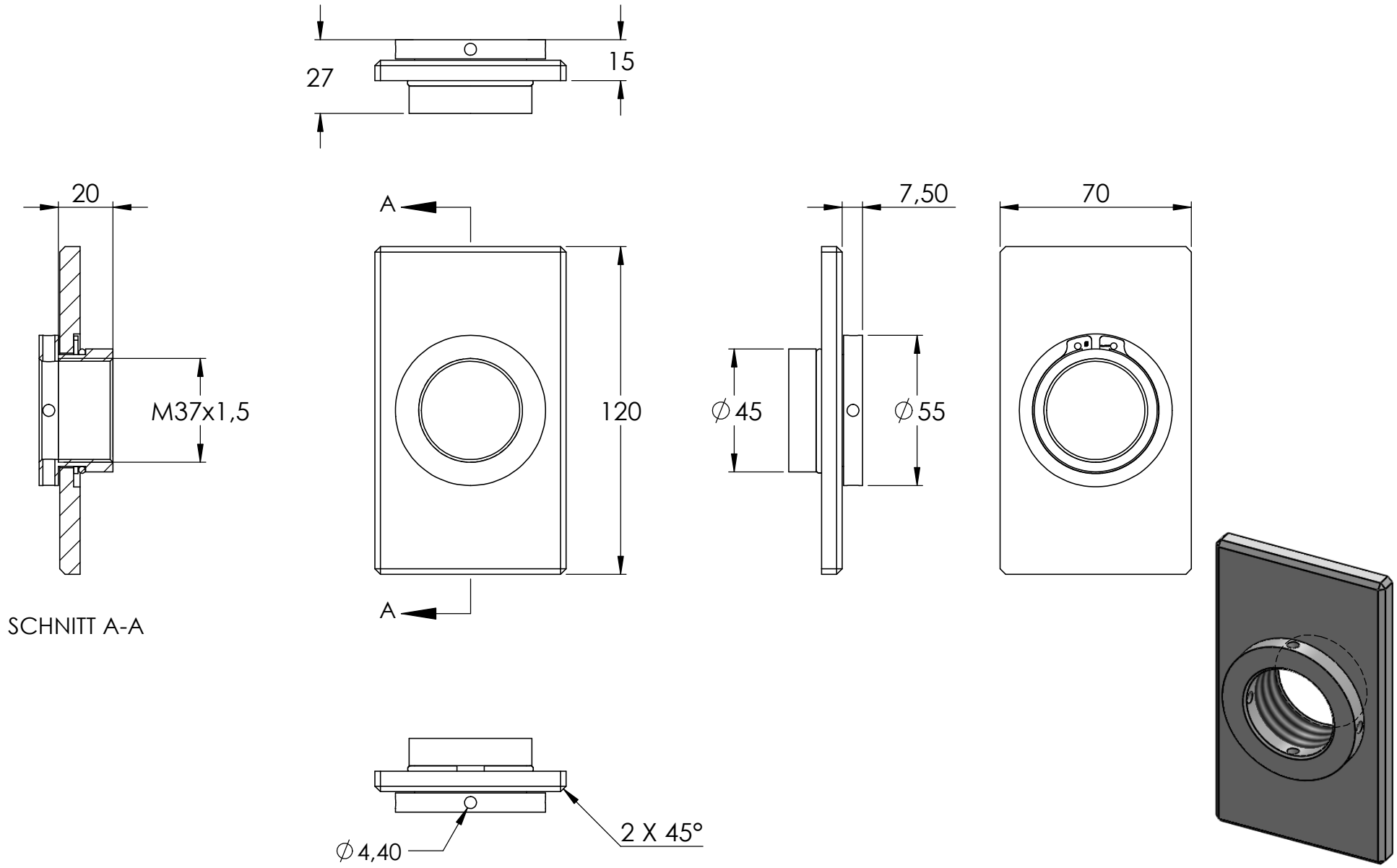
27
15
20
A
7,50
70
M37x1,5
120
∅45
∅55
A
SCHNITT A-A
∅4,40
2 X 45°