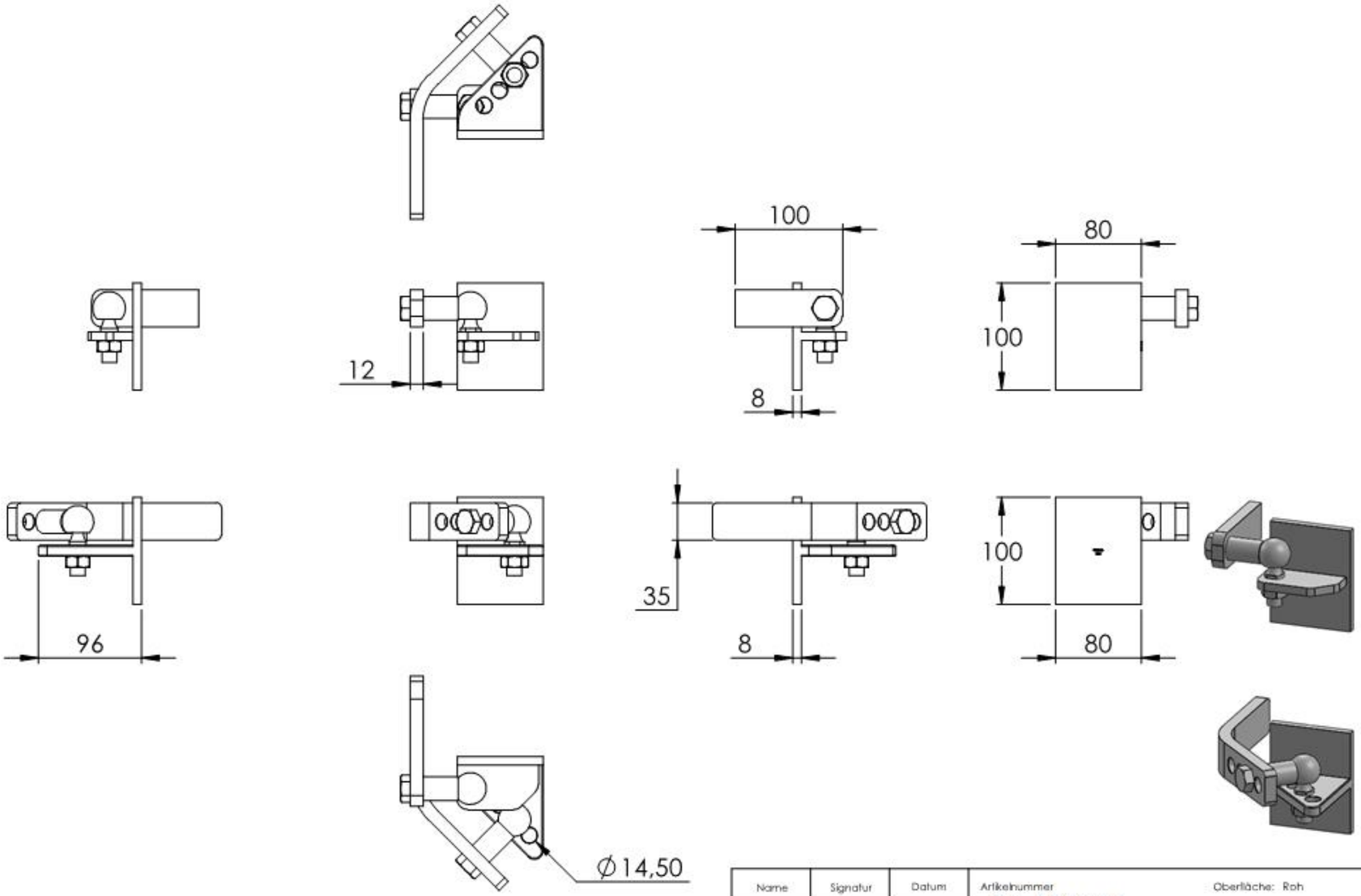

Name	Signatur	Datum	Artikelnummer	Oberfläche: Roh
Ch. Höfig	CH	23.05.2022	388.113836	
Werkstoff: 1.0037 (S235JR)				Blattformat A4
Gewicht 3.027 kg			Massstab: 1:5 Version: 1	Blatt 1 von 10

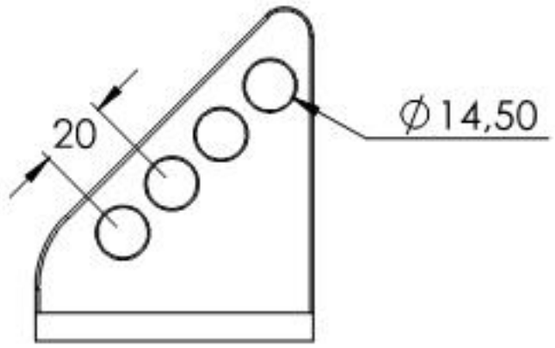

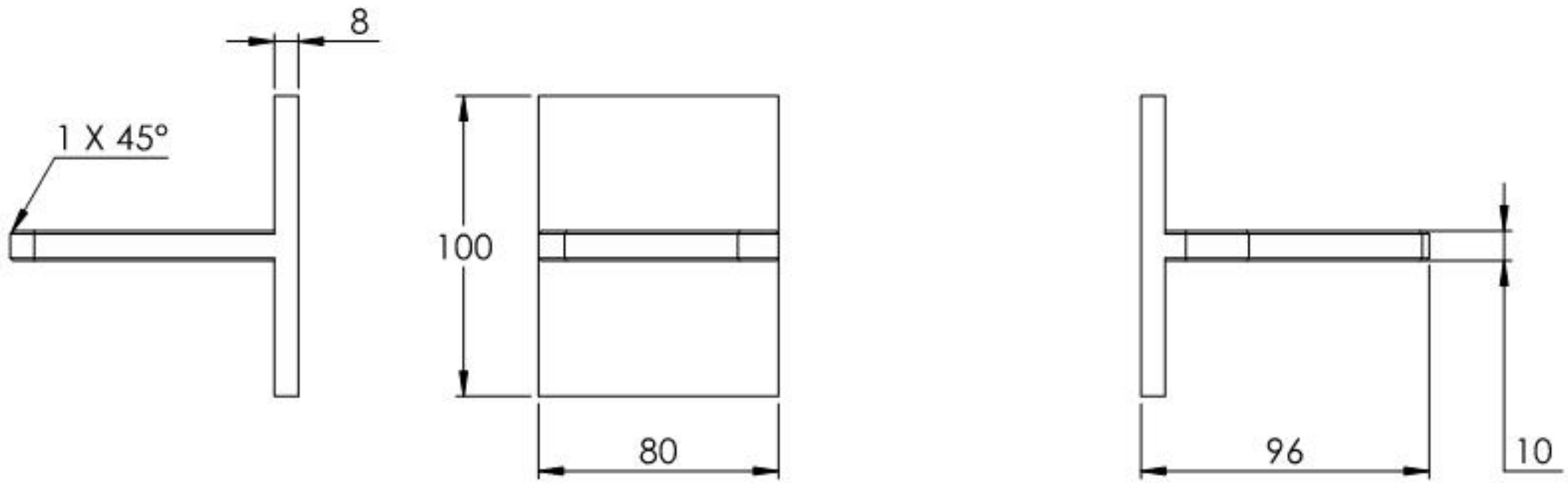

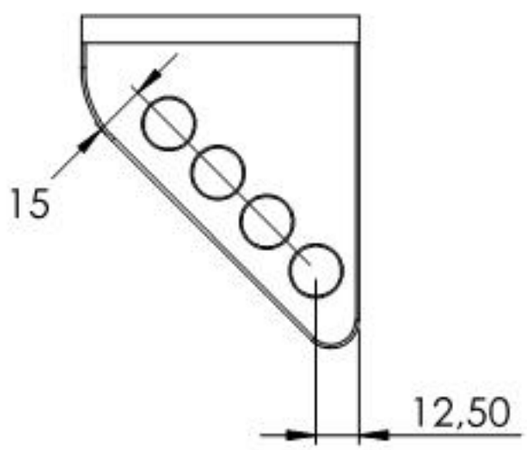

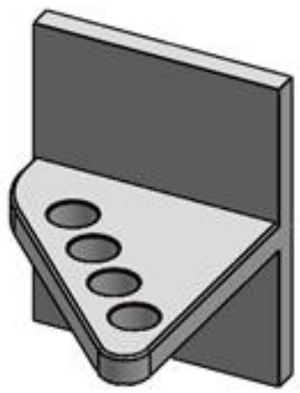

Name	Signatur	Datum	Artikelnummer	Oberfläche: Roh
Ch. Höfig	CH	23.05.2022	388.113836	
Werkstoff: 1.0037 (S235JR)				Blattformat A4
Gewicht 0.808 kg			Massstab: 1:2.5 Version: 1	Blatt 2 von 10

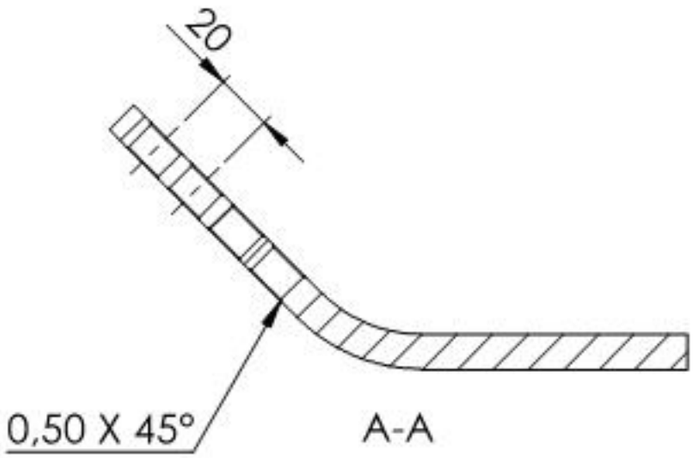

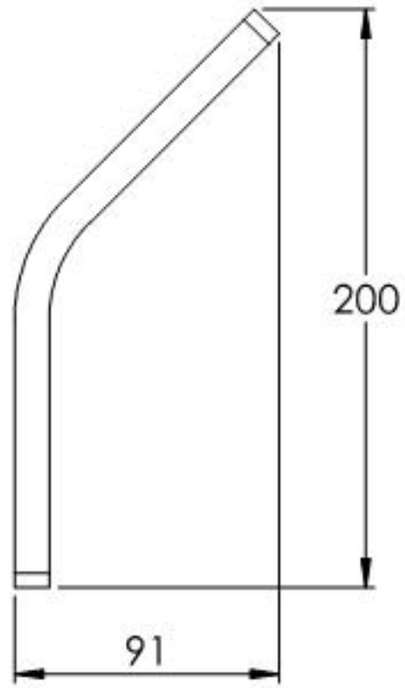

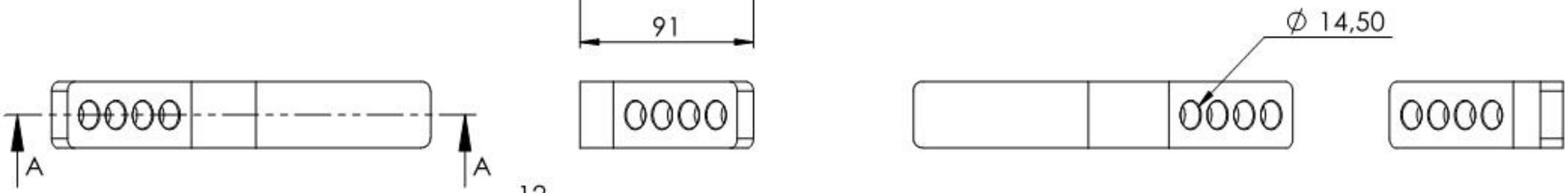

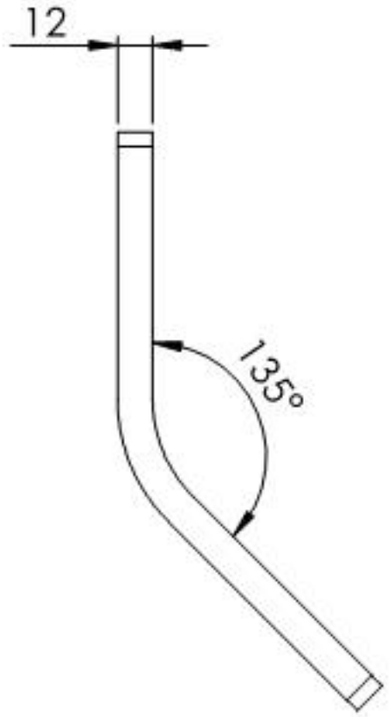

Name	Signatur	Datum	Artikelnummer	Oberfläche: Roh
Ch. Höfig	CH	23.05.2022	88.113836	
Werkstoff: 1.0037 (S235JR)				Blattformat A4
Gewicht 0.680 kg			Massstab: 1:3 Version:	Blatt 3 von 10