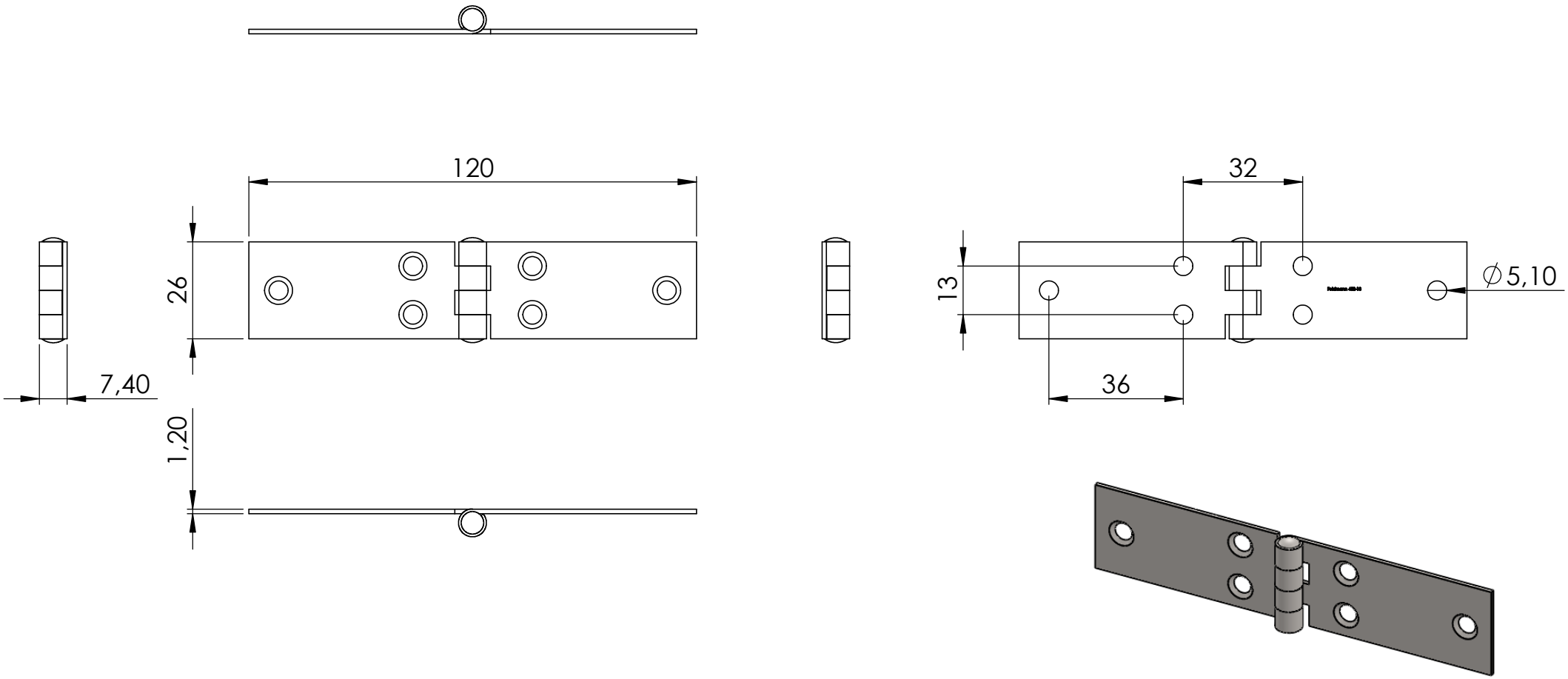
120
26
7,40
1,20
32
13
36
∅5,10