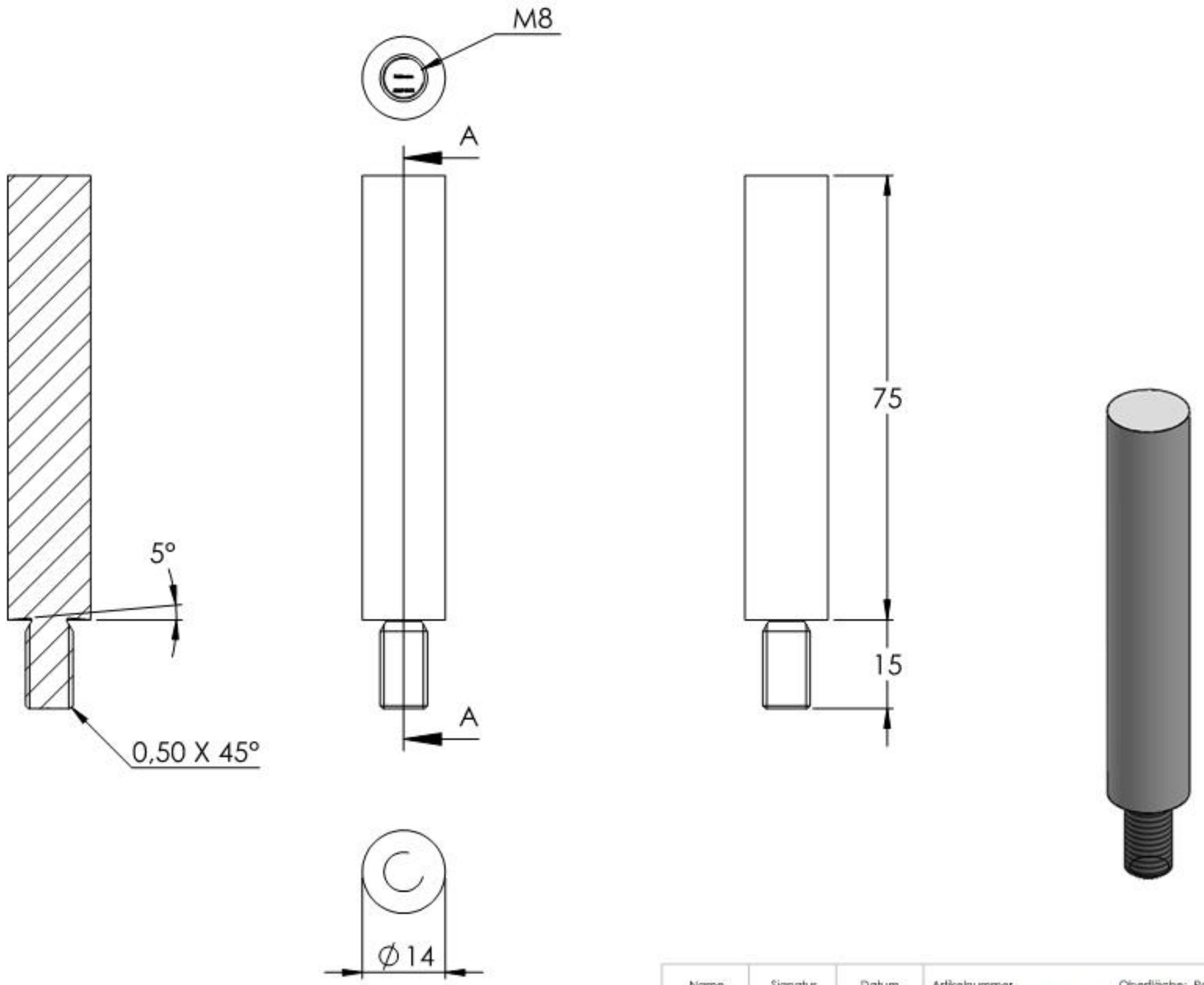

Name	Signatur	Datum	Artikelnummer	Oberfläche: Roh
Ch. Höfig	CH	15.09.2023	5 88.1150237.ST.75	
Werkstoff: 1.0037 (S235JR)				Blattformat A4
Gewicht: 0.096 kg			Maßstab: 1:1 Version: 1 Deutsch	Blatt 1 von 1