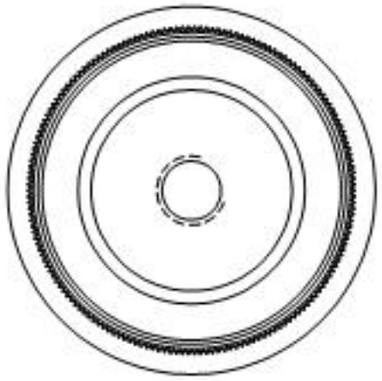

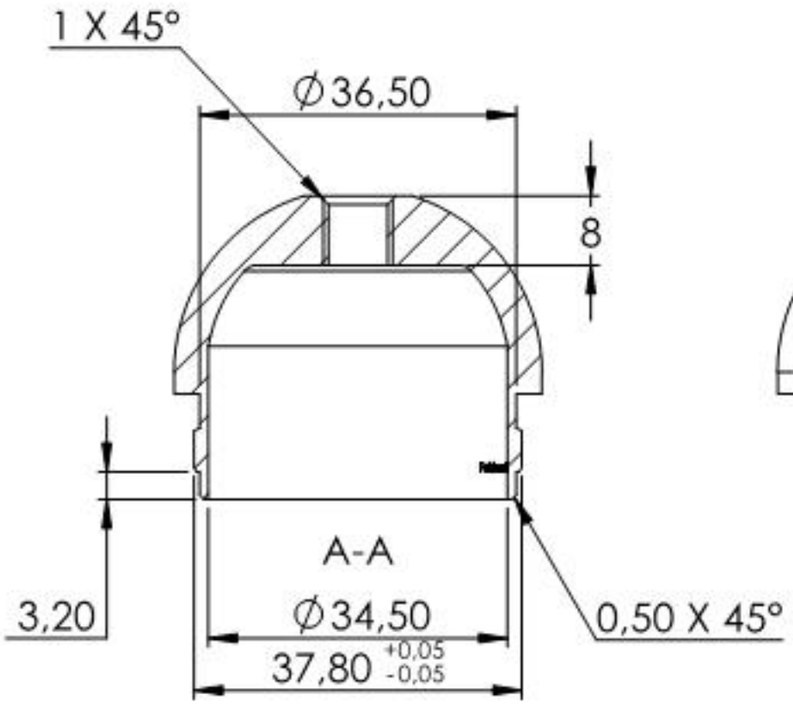

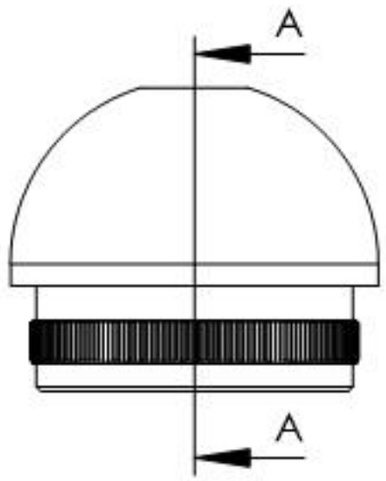

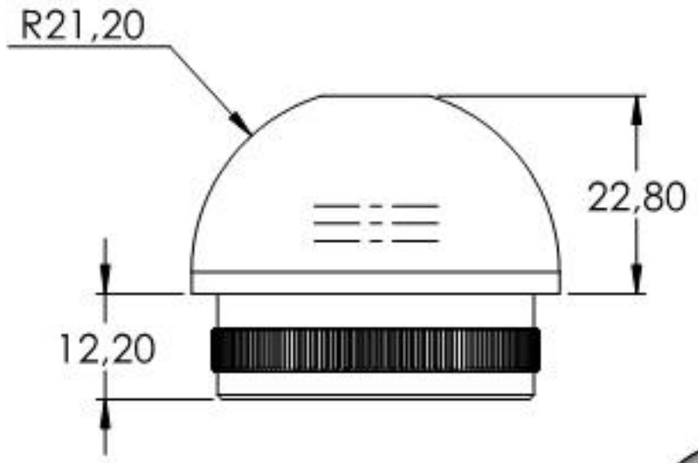

Name	Signatur	Datum	Artikelnummer	Oberfläche: Geschliffen Korn 240
Ch. Höfig	CH	24.10.2018	88.1150270.240M8G.25	
Werkstoff: 1.4301 (X5CrNi18-10)				Blattformat A4
Gewicht 0.099 kg			Massstab: 1:1 Version: 1	Blatt 1 von 1