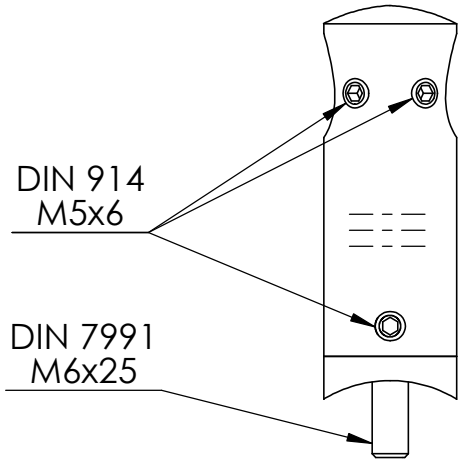
DIN 914
M5x6
DIN 7991
M6x25

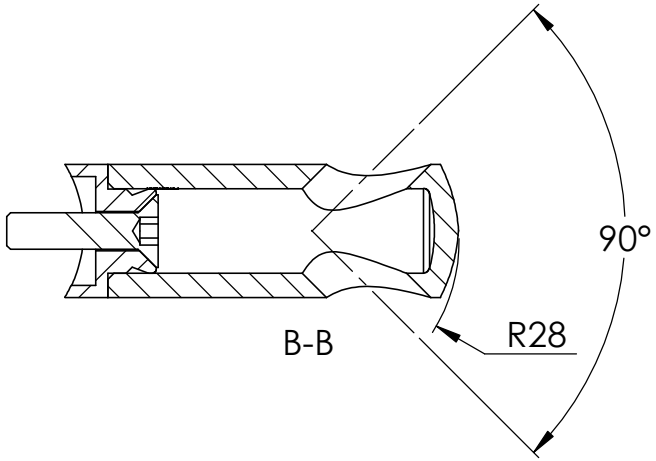
90°
R28
B-B

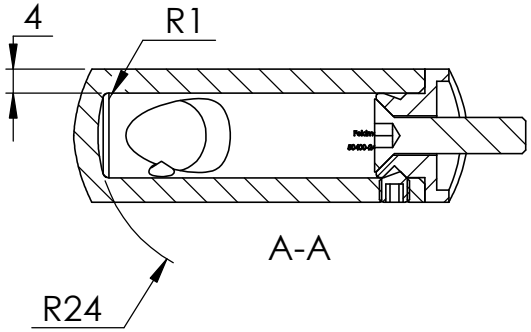
4
R1
R24
A-A

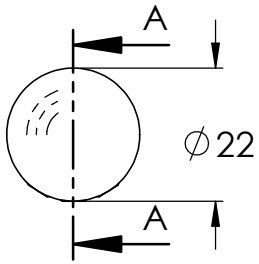
A
∅22
A

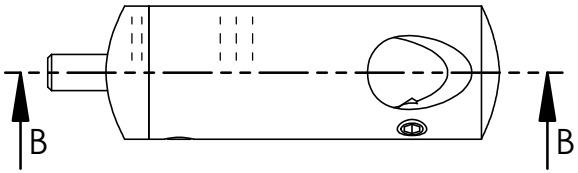
B
B

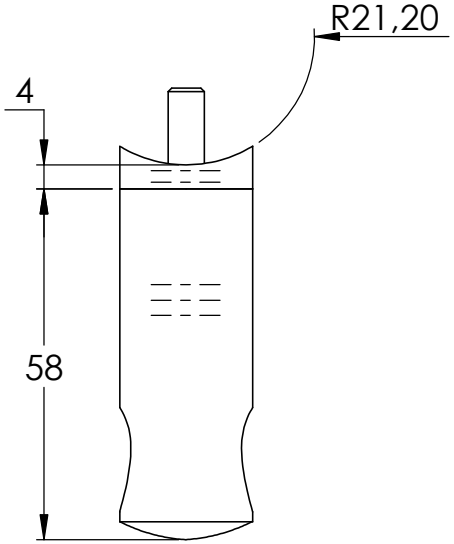
R21,20
4
58

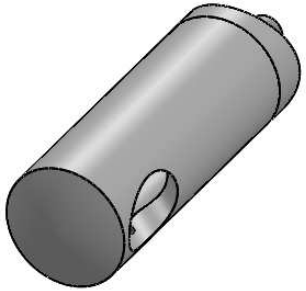

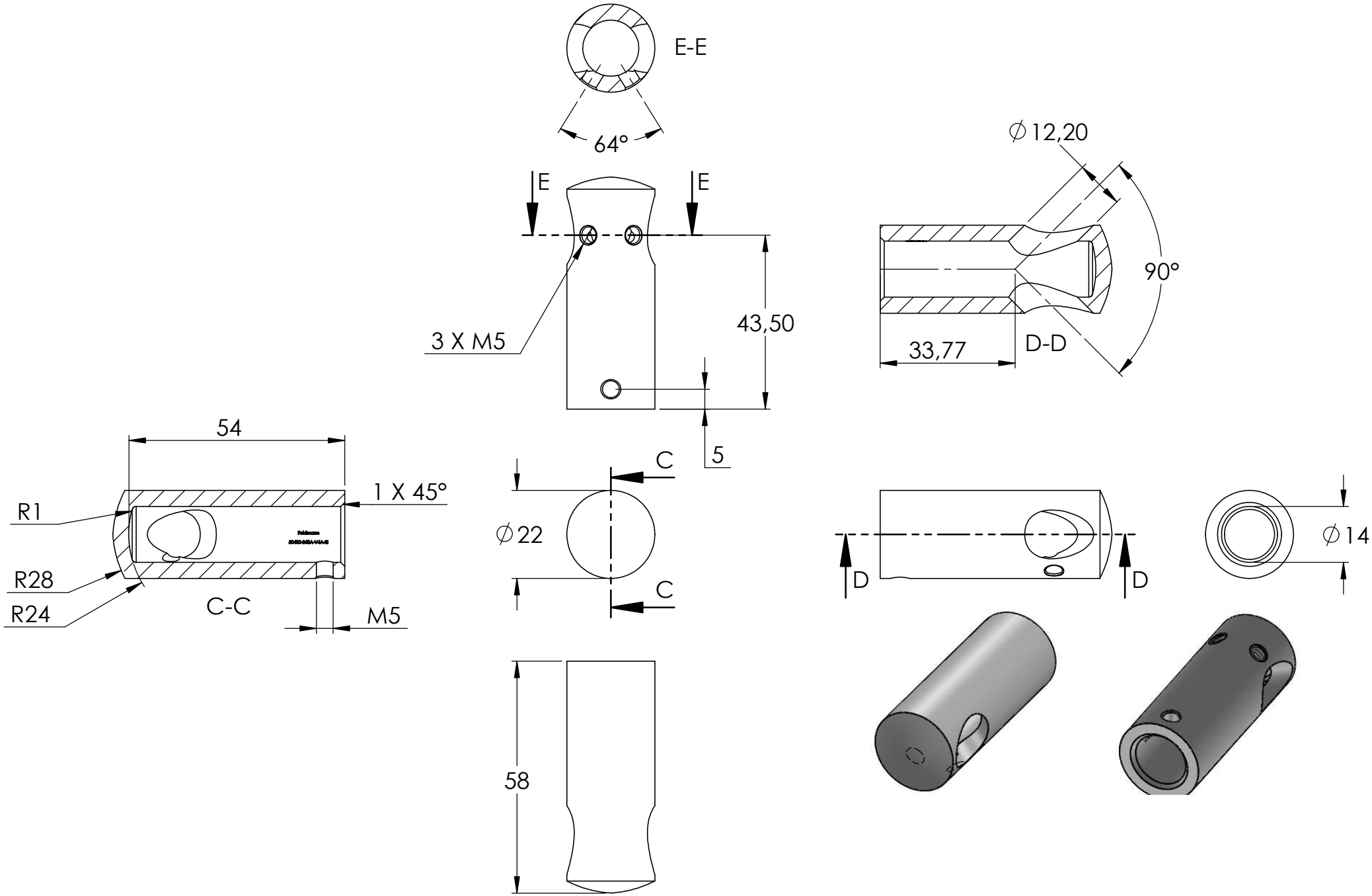
E-E
64°
E
E
3 X M5
43,50
5
∅12,20
90°
33,77
D-D
54
1 X 45°
R1
R28
R24
C-C
M5
C
∅22
C
D
D
∅14
58

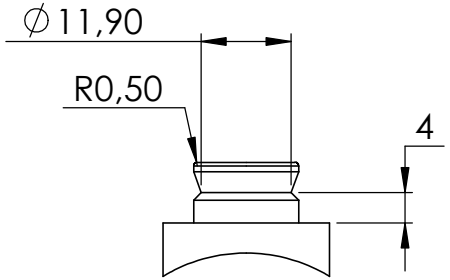
∅11,90
R0,50
4

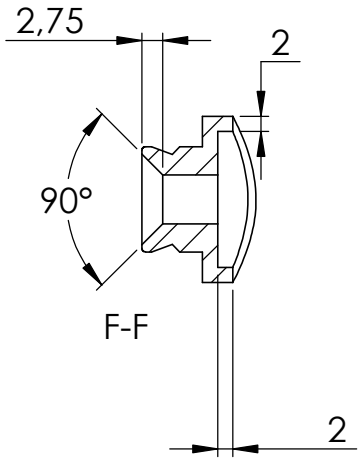
2,75
2
90°
F-F
2

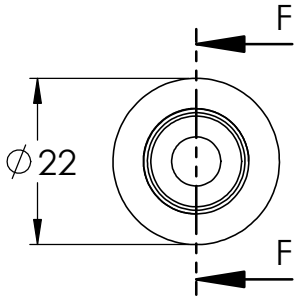
F
∅22
F

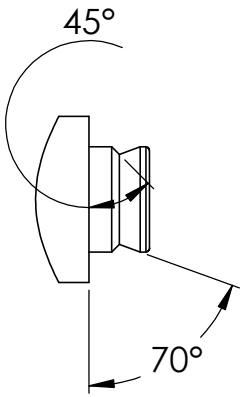
45°
70°

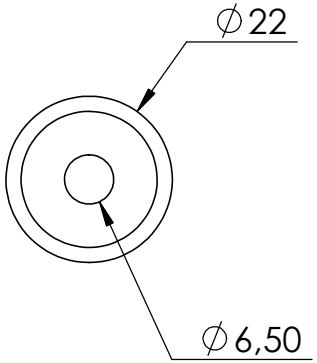
∅22
∅6,50

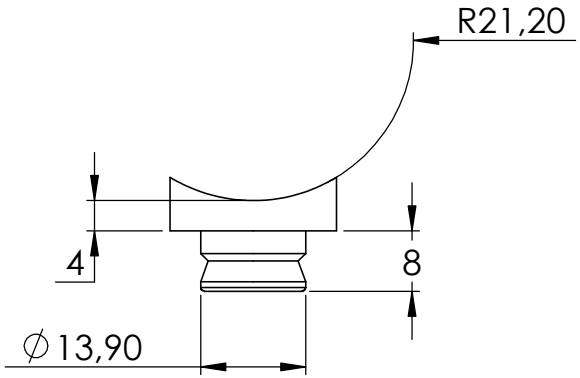
R21,20
4
8
∅13,90

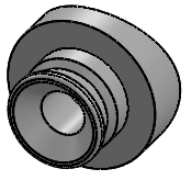

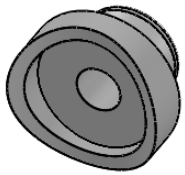
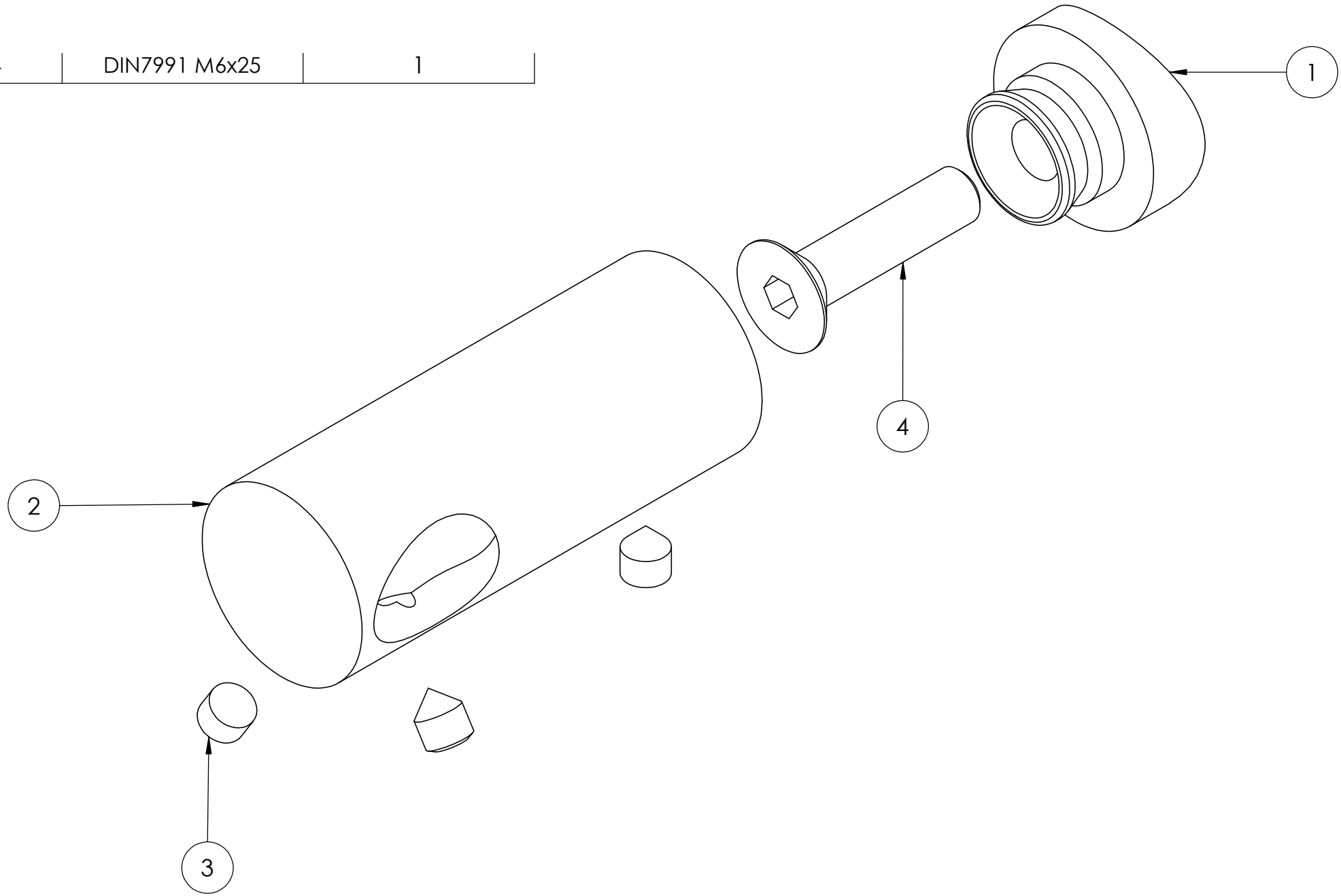
4	DIN7991 M6x25	1