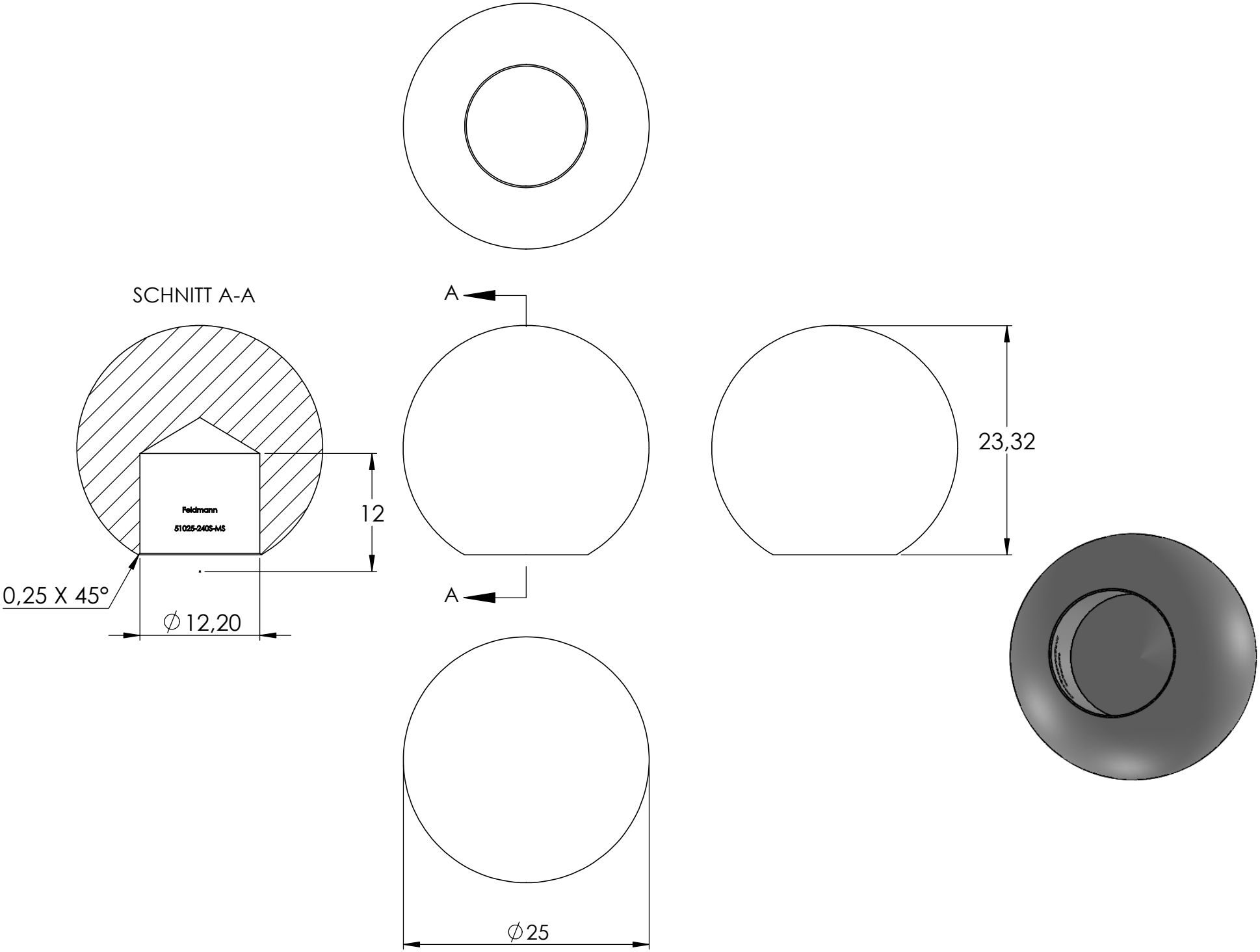
SCHNITT A-A
Feldmann
51025-240S-MS
12
0,25 X 45°
∅12,20
A
A
23,32
∅25