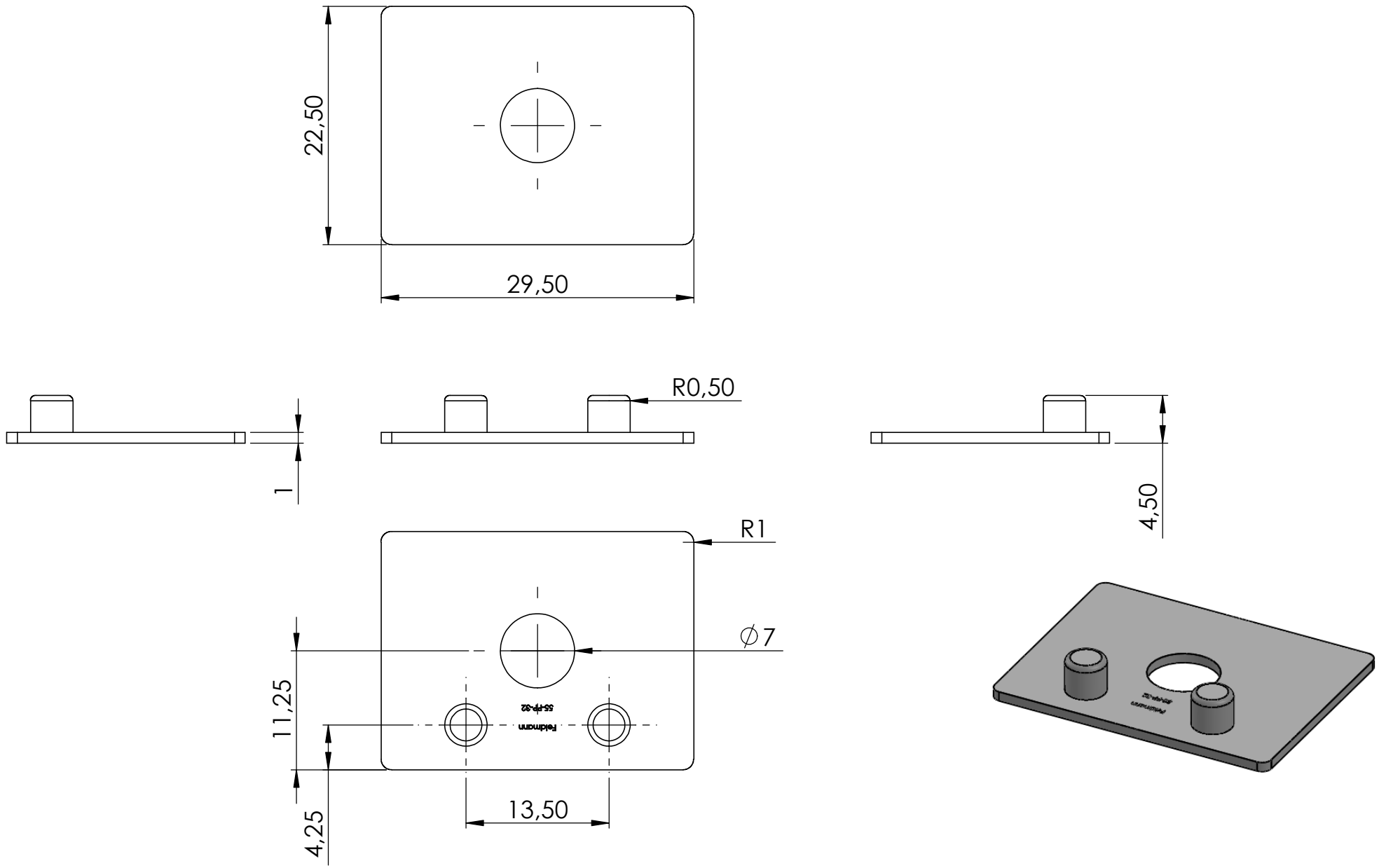
22,50
29,50
R0,50
1
4,50
R1
∅7
11,25
4,25
13,50
Feldmann
55-FP-32